Wallbed

Eksluzywne łóżka w szafie

Wallbed

Oferowane przez nas łóżka chowane do szafy to idealne rozwiązanie dla osób, które cenią sobie ergonomiczne zarządzanie przestrzenią oraz oryginalny design. Połączenie nowoczesnego designu z najwyższej jakości mechanizmem chowającym łóżko dało nowoczesny, a także cechujący się funkcjonalnością mebel. Po zamknięciu, zabudowane łóżko, w zależności od modelu, może służyć jako biurko, sofa czy stolik, a Państwo zyskają dzięki temu dużo wolnego miejsca. Co więcej, ten oryginalny mebel cieszy się również dużym zainteresowaniem ze strony osób, które mają do urządzenia większe pomieszczenia, ponieważ pomaga utrzymać przestrzeń w nienagannym porządku. Produkty firmy Lehan charakteryzują najwyższej jakości materiały i poziom wykonania, dzięki czemu są trwałe i doskonale dopasowują się do rozmaitych aranżacji.

Dzięki wieloletniemu doświadczeniu oraz uznaniu poprzez naszych klientów w całej Europie, jesteśmy liderem w dystrybucji i produkcji łóżek chowanych w szafie w Polsce.

Dlatego szukając rozwiązania na modne zagospodarowanie swojej kawalerki czy małego mieszkania, są Państwo w najlepszym miejscu. Oferowane przez nas łóżka działają dzięki innowacyjnemu mechanizmowi, który umożliwia umieszczenie powierzchni przeznaczonej do spania w specjalnie skonstruowanej szafie.

W trosce o funkcjonalność

Jedną z największych zalet jest to, że zajmuje niewiele przestrzeni. To niezwykle funkcjonalny mebel, który w postaci zamkniętej stanowi ozdobę pomieszczenia i zapewnia wystarczająco miejsca do użytku dziennego, a rozłożony jest gwarancją komfortu podczas snu.

Szeroki wybór modeli i akcesoriów

W ofercie naszej firmy znajduje się ponad 25 modeli okuć (dziennie ponad 300 okuć na stanie magazynowym), w ponad 2500 konfiguracjach szaf, wśród których bez wątpienia znajdą Państwo rozwiązania najlepiej pasujące do mieszkania i indywidualnych oczekiwań co do wzornictwa i wyglądu. Cena zależy od wybranego modelu i Państwa indywidualnej specyfikacji.

Przeliczając koszt zakupu mieszkania (w m2) oraz koszt utrzymania klasycznego łóżka sypialnianego – jego wartość wyniesie kilkanaście tysięcy złotych (przy np. kredycie na 25 lat).

Nasze modele zajmują mniej niż 1m^2 powierzchni.

Gwarantujemy, że wyjątkowy design naszych produktów dopasowuje się do każdego wnętrza, a dzięki solidnemu wykonaniu nasze meble będą służyły Państwu przez wiele lat.

Zapraszamy

SM
SEMIMATT

Gładkie, podobne do malowanego wykończenie bezwyraźnej tekstury.

ST2
SMOOTHTOUCH
PEARL

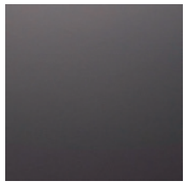

Lekko perłowa struktura o średnim połysku. Powierzchnia ta jest solidna, bardzo odporna i najlepiej współgra z kolorami uni i perłowymi.

ST9
SMOOTHTOUCH
MATT

Stosowana z kolorami uni i dekorami drewnopodobnymi zapewnia subtelny, wyciszajacy nastrój. Ta struktura wpisuje się w trend powierzchni matowych.

ST10
DEEPSKIN
ROUGH

Niezwykle autentyczna i realistyczna struktura dla reprodukcji litego drewna i materiałów.

ST12
OMNIPORE
MATT

Porowata struktura nieregularnie pokryta linearnymi porami o różnej głębokości, które nadają jej naturalny wygląd. Lekka podstruktura sprawia, że powierzchnia ta jest aksamitna i miławdotyku.

ST15
SMOOTHTOUCH
VELVET

Gładkie, płaskie wykończenie powierzchni o niskim połysku, zapewniające łatwość utrzymania. Doskonale współgra z różnorodnymi reprodukcjami drewna i materiałów.

ST22
DEEPSKIN
LINEAR

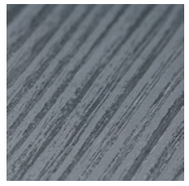

Głęboko szczotkowane wykończeniezmatowobłyszczącym, linearnymusłojeniem. Zapewnia realistyczną powierzchnię dla linearnych dekorów drewnopodobnych, nadając im naturalności i głębi.

ST87
MATEX
CERAMIC

Ta struktura,z wyraźnym efektem matowobłyszczącym, pod względem powierzchn i wrażenia dotykowego imituje płytkę ceramiczną.

ST37
FEELWOOD
RIFT

Struktura ta posiada autentyczne wykończenie przypominające lite drewno, podkreślone przez jej synchroniczną powierzchnię na dekorze z serii DąbHalifax, uwydatniającąwszelkie pęknięcia i sęki.

ST33
FEELWOOD
CRAFTED

Powierzchnia ta łączy w sobie elementy matowe i lekko błyszczące. Mat i delikatnie szczotkowane pory nadają tej pięknej powierzchni głębi i bardzo naturalny wygląd–wraz z jej perłowym połyskiem.

ST36
FEELWOOD
BRUSHED

Powierzchnia ta eksponuje głęboko szczotkowaną, lecz niezwykle naturalną, matową strukturę, która nadaje wyjątkową autentyczność wielu gatunkom drewna.

ST28
FEELWOOD
NATURE

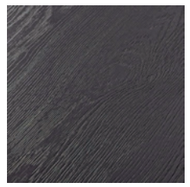

Tę strukturę charakteryzuje autentyczne wrażenie dotykowe. Sęki i słoje doskonale oddają wrażenia litego drewna.

PG
PERFECTSENSE
GLOSS

PerfectSense Gloss charakteryzuje się nadzwyczajną gładkością i wykończeniemogłębokimpołysku.

SPIS TREŚCI

Strona 12
WB 50V

Strona 14
50V Rustico

Strona 16
WB 50H

Strona 18
Futura

Strona 20
Leggio

Strona 22
Livello

Strona 24
Singlo

Strona 26
Singlo XL

Strona 28
WB Box

Strona 30
WB Meca

Strona 32
WBS Classic

Strona 34
WBS Trend

Strona 36
WBS Soft

Strona 38
WBS Prestige

Strona 42
Leggio Classic MK1

Strona 44
Leggio STD MK1

Strona 46
Leggio STD XL MK1

Strona 48
Leggio STD+STD FREE MK1

Strona 50
Leggio LW MK1

Strona 52
Leggio STD+STD MK1

Strona 56
Leggio Classic MK2

Strona 58
Leggio STD MK2

Strona 60
Leggio STD XL MK2

Strona 62
Leggio STD+STD FREE MK2

Strona 64
Leggio LW MK2

Strona 66
Leggio STD+STD MK2

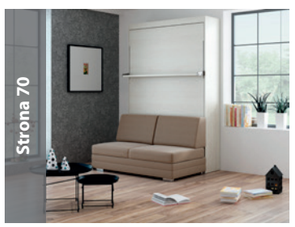
Strona 70
Leggio Tondo Classic

Strona 72
Leggio Tondo STD

Strona 74
Leggio Tondo STD XL

Strona 76
Leggio Tondo LW

Strona 78
Leggio Tondo EL

Strona 80
Leggio Tondo STD+STD Free

Leggio Avangarde Classic

Leggio Avangarde STD

Leggio Avangarde STD XL

Leggio Avangarde STD+STD Free

Dinner

Grande Table

Leggio Office

Singlo Desk

Duo Sofa

moduły uzupełniające

M-A1

M-A2

M-D35

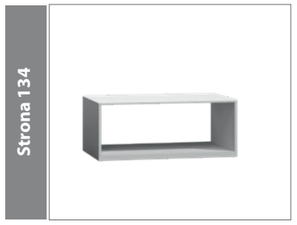

M-E

M-F

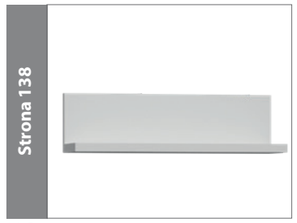

M-P1

P-RB

materace

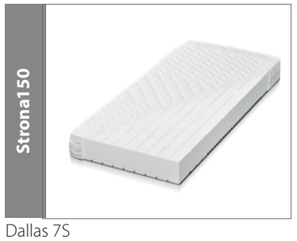

Dallas 7S

Denver 7S

Grande Sofa

Livello Sofa

Singlo Sofa

Duo Sofa

WBS Sofa Soft + Office

WB Stativo

Duo MK 1

Duo MK 2

M-B1

M-B35

M-C

M-D

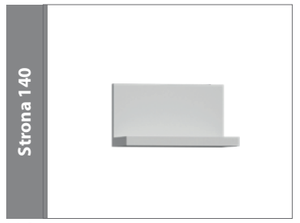

M-P2

M-T

M-B4

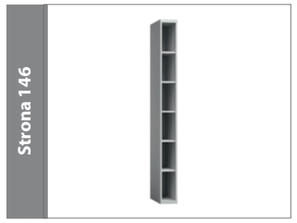

M-B5

Niagara

kategoria

Łóżka w szafie

WB 50V

Stelaż wykonany z lakierowanej ramy metalowej 30x30mm, wyposażony w całkowicie zamaskowany i opatentowany system naciągowy oraz szereg innych technologicznych rozwiązań. Rama główna wyposażona w listwy sprężynujące nakładane z góry, które nadają odpowiedni komfort spania, a równocześnie przepuszczają powietrze, dzięki któremu materac oddycha i odparowuje.

Model Wall-Bed 50V ma kolejna jedyną w swoim rodzaju zaletę, posiada pojemnik na pościel. Pościel zdejmując z materaca wkładamy pomiędzy ramę łóżka a przedni front (pod materac) i zamykamy szafę. Materac oraz pościel w ciągu dnia odparowują.

Do wyboru mają Państwo następujące szerokości: 90x200cm, 120x190, 140x200cm, 160x200cm.

SPECYFIKACJA TECHNICZNA
- rama proszkowo lakierowana 30x30 mm
- 2 rzędy po 17 listew sprężynujących 52x8 mm (w modelach 90c m - jeden rząd)
- wysokość powierzchni spania (bez materaca) 45 cm
- możliwość zastosowania materaca do 20 cm grubości
- pojemnik na pościel
- minimalna głębokość zabudowy 50 cm
- obciążenie na osobę około 110 kg
- waga materaca do 40 kg

specyfikacja produktu
/ strona 158

50V Rustico

Stelaż wykonany z lakierowanej ramy metalowej 30x30mm, wyposażony w całkowicie zamaskowany i opatentowany system naciągowy oraz szereg innych technologicznych rozwiązań. Rama główna wyposażona w listwy sprężynujące nakładane z góry, które nadają odpowiedni komfort spania, a równocześnie przepuszczają powietrze, dzięki któremu materac oddycha i odparowuje.

Model Wall-Bed 50V ma kolejna jedyną w swoim rodzaju zaletę, posiada pojemnik na pościel. Pościel zdejmując z materaca wkładamy pomiędzy ramę łóżka a przedni front (pod materac) i zamykamy szafę. Materac oraz pościel w ciągu dnia odparowują.

Do wyboru mają Państwo następujące szerokości: 90x200cm, 120x190, 140x200cm, 160x200cm.

SPECYFIKACJA TECHNICZNA

- rama proszkowo lakierowana 30x30mm
- 2 rzędy po 17 listew sprężynujących 52x8mm (w modelach 90cm - jeden rząd)
- wysokość powierzchni spania (bez materaca) 45cm
- możliwość zastosowania materaca do 20cm grubości
- pojemnik na pościel
- minimalna głębokość zabudowy 50cm
- obciążenie na osobę około 110kg
- waga materaca do 40kg

specyfikacja produktu
/ strona 159

WB 50H

Stelaż wykonany z lakierowanej ramy metalowej 30x30mm, wyposażony w całkowicie zamaskowany i opatentowany system naciągowy oraz szereg innych technologicznych rozwiązań. Rama główna wyposażona w listwy sprężynujące nakładane z góry, które nadają odpowiedni komfort spania, a równocześnie przepuszczają powietrze, dzięki któremu materac (do 20 cm grubości) oddycha i odparowuje.

Model Wall-Bed 50H ma kolejna jedyną w swoim rodzaju zaletę, posiada pojemnik na pościel. Pościel zdejmując z materaca wkładamy pomiędzy ramę łóżka a przedni front (pod materac) i zamykamy szafę. Materac oraz pościel w ciągu dnia odparowują.

Do wyboru mają Państwo następujące szerokości: 90x190 cm, 120x190 cm, 140x190 cm.

SPECYFIKACJA TECHNICZNA
- rama proszkowo lakierowana 30x30 mm
- 2 rzędy po 17 listew sprężynujących 52x8 mm (w modelach 90 cm - jeden rząd)
- wysokość powierzchni spania (bez materaca) 45c m
- możliwość zastosowania materaca do 20 cm grubości
- pojemnik na pościel
- minimalna głębokość zabudowy 50 cm
- obciążenie na osobę około 110 kg
- waga materaca do 40 kg

specyfikacja produktu
/ strona 160

Futura

Stelaż wykonany z lakierowanej proszkowo ramy metalowej (kolor opatentowany), obrabiane elementy laserowo, gazowy system naciągowy z funkcją Slow-Fall-Down (samoopadania oraz hamowania) oraz szereg innych technologicznych rozwiązań. Rama główna wyposażona w listwy sprężynujące wpuszczane w ramę, które nadają odpowiedni komfort spania, a równocześnie przepuszczają powietrze, dzięki któremu materac oddycha i odparowuje.

Nogi wysuwające oraz chowające się automatycznie. Produkt niesamowicie estetycznie wykonany, a tytanowo-brokatowy i lekko chropowaty lakier nadają dodatkowych pozytywnych wrażeń.

Do wyboru mają Państwo następujące szerokości: 90x200 cm, 120x200 cm, 140x200c m, 160x200 cm, 180x200 cm.

SPECYFIKACJA TECHNICZNA
- rama proszkowo lakierowana
- 2 rzędy listew sprężynujących (model 90 cm – 1 rząd)
- system sprężyn gazowych
- wysokość powierzchni spania (bez materaca) 37 cm
- możliwość zastosowania materaca do 23 cm grubości
- minimalna głębokość zabudowy 42 cm
- obciążenie na osobę około 110 kg
- waga materaca do 35 kg

specyfikacja produktu
/ strona 161

Leggio

Stelaż wykonany z lakierowanej proszkowo ramy metalowej (kolor opatentowany), obrabiane elementy laserowo, gazowy system naciągowy z funkcją Slow-Fall-Down (samoopadania oraz hamowania) oraz szereg innych technologicznych rozwiązań. Rama główna wyposażona w listwy sprężynujące wpuszczane w ramę, które nadają odpowiedni komfort spania, a równocześnie przepuszczają powietrze, dzięki któremu materac oddycha i odparowuje.

Nogi połączone półką, która podczas otwierania poziomuje się automatycznie. Produkt niesamowicie estetycznie wykonany, a tytanowo-brokatowy i lekko chropowaty lakier nadają dodatkowych pozytywnych wrażeń.

Do wyboru mają Państwo następujące szerokości: 90x200cm, 120x200cm, 140x200cm, 160x200cm, 180x200cm.

SPECYFIKACJA TECHNICZNA
- rama proszkowo lakierowana
- 2 rzędy listew sprężynujących
- system sprężyn gazowych
- wysokość powierzchni spania (bez materaca) 52 cm
- możliwość zastosowania materaca do 23 cm grubości
- minimalna głębokość zabudowy 42 cm
- obciążenie na osobę około 110 kg
- waga materaca do 35 kg

specyfikacja produktu
/ strona 162

Livello

Stelaż wykonany z lakierowanej proszkowo ramy metalowej (kolor opatentowany), obrabiane elementy laserowo, gazowy system naciągowy z funkcją Slow-Fall-Down (samoopadania oraz hamowania) oraz szereg innych technologicznych rozwiązań. Rama główna wyposażona w listwy sprężynujące wpuszczane w ramę, które nadają odpowiedni komfort spania, a równocześnie przepuszczają powietrze, dzięki któremu materac oddycha i odparowuje.

Nogi połączone półką, która podczas otwierania poziomuje się automatycznie. Produkt niesamowicie estetycznie wykonany, a tytanowo-brokatowy i lekko chropowaty lakier nadają dodatkowych pozytywnych wrażeń.

Do wyboru mają Państwo następujące szerokości: 90x200cm, 120x200cm, 140x200cm, 160x200cm, 180x200cm.

SPECYFIKACJA TECHNICZNA
- rama proszkowo lakierowana 50x30mm
- 2 rzędy po 14 listew sprężynujących 67x8,5mm (w modelu 120cm jeden rząd)
- wysokość powierzchni spania (bez materaca) 35cm
- możliwość zastosowania materaca do 23cm grubości
- system sprężyn gazowych

specyfikacja produktu
/ strona 163

Singlo

Stelaż wykonany z lakierowanej proszkowo ramy metalowej (kolor opatentowany), obrabiane elementy laserowo, gazowy system naciągowy z funkcją Slow-Fall-Down (samoopadania oraz hamowania) oraz szereg innych technologicznych rozwiązań. Rama główna wyposażona w listwy sprężynujące wpuszczane w ramę, które nadają odpowiedni komfort spania, a równocześnie przepuszczają powietrze, dzięki któremu materac oddycha i odparowuje.

Nogi wysuwające oraz chowające się automatycznie. Produkt niesamowicie estetycznie wykonany, a tytanowo-brokatowy i lekko chropowaty lakier nadają dodatkowych pozytywnych wrażeń.

Z myślą o dzieciach, bardzo łatwy w obsłudze oraz bezpieczny, gdyż np. podczas domykania siłowniki wyhamowują specjalnie przed domknięciem i samo się dociąga i zamyka.

Do wyboru mają Państwo następujące szerokości: 90x200 cm, 120x200 cm, 140x200 cm.

SPECYFIKACJA TECHNICZNA
- rama proszkowo lakierowana 2 rzędy listew sprężynujących (model 90 cm – 1 rząd)
- 2 rzędy listew sprężynujących (model 90 cm – 1 rząd)
- system sprężyn gazowych
- wysokość powierzchni spania (bez materaca) 35 cm
- możliwość zastosowania materaca do 20 cm grubości
- minimalna głębokość zabudowy 33 cm
- obciążenie na osobę około 110 kg
- waga materaca do 20 kg

specyfikacja produktu
/ strona 164

Singlo xl

Stelaż wykonany z lakierowanej proszkowo ramy metalowej (kolor opatentowany), obrabiane elementy laserowo, gazowy system naciągowy z funkcją Slow-Fall-Down (samoopadania oraz hamowania) oraz szereg innych technologicznych rozwiązań. Rama główna wyposażona w listwy sprężynujące wpuszczane w ramę, które nadają odpowiedni komfort spania, a równocześnie przepuszczają powietrze, dzięki któremu materac oddycha i odparowuje.

Nogi wysuwające oraz chowające się automatycznie. Produkt niesamowicie estetycznie wykonany, a tytanowo-brokatowy i lekko chropowaty lakier nadają dodatkowych pozytywnych wrażeń. Z myślą bezpieczeństwie oraz łatwości obsługi - system podczas domykania wyhamowuję specjalnie przed całkowitym domknięciem i samoczynnie się dociąga i zamyka.

Do wyboru mają Państwo następujące szerokości: 120x200cm, 140x200cm

SPECYFIKACJA TECHNICZNA
- rama proszkowo lakierowana
- 2 rzędy listew sprężynujących (model 120cm – 1 rząd)
- system sprężyn gazowych
- wysokość powierzchni spania (bez materaca) 30cm
- minimalna głębokość zabudowy 42cm
- waga materaca do 20kg

specyfikacja produktu
/ strona 165

WB Box

Wall-Bed Box – to wygodne kompaktowe łóżko składane i chowane w szafie. To rewelacyjny system spania niskim kosztem nabycia. Idealne rozwiązanie dla małych pokoi, pokoi dziecięcych lub młodzieżowych, w akademikach lub hotelach. W dzień zamykane wręcz jedną ręka w nowoczesnej szafie, a na wieczór rozkładane w ciągu 5 sekund w łóżko.

Stelaż wykonany z lakierowanej ramy metalowej, wyposażony w listwy sprężynujące, które nadają odpowiedni komfort spania, a równocześnie przepuszczają powietrze, dzięki któremu materac oddycha i odparowuje. Materac z pianki wysokoodpojnej o grubości 11cm idealnie spasowany z stelażem.

Do wyboru mają Państwo następujące szerokości:80x200cm (materac 74x195cm), 140x200cm (materac 134x195cm)

SPECYFIKACJA TECHNICZNA
- rama proszkowo lakierowana
- 13 listew sprężynujących 52x8 mm
- wysokość powierzchni spania 53 cm
- możliwość zastosowania materaca do 11 cm grubości
- minimalna głębokość zabudowy 36 cm

specyfikacja produktu
/ strona 166

WB Meca

Wall-Bed Meca – to wygodne kompaktowe łóżko składane i chowane w szafie. Rewelacyjny system spania niskim kosztem nabycia. Idealne rozwiązanie dla małych pokoi, pokoi dziecięcych lub młodzieżowych, w akademikach lub hotelach. W dzień zamykane wręcz jedną ręka w nowoczesnej szafie, a na wieczór rozkładane w ciągu 5 sekund w łóżko. Stelaż wykonany z lakierowanej ramy metalowej, wyposażony w listwy sprężynujące, które nadają odpowiedni komfort spania, a równocześnie przepuszczają powietrze, dzięki któremu materac oddycha i odparowuje. Materac z pianki wysokoodpojnej o grubości 15 cm idealnie spasowany z stelażem.

Do wyboru mają Państwo następujące szerokości: 90x200 cm (materac 93x198 cm).

SPECYFIKACJA TECHNICZNA
- rama proszkowo lakierowana
- 13 listew sprężynujących 52x8 mm
- wysokość powierzchni spania 42 cm
- możliwość zastosowania materaca do 15 cm grubości
- minimalna głębokość zabudowy 42 cm

specyfikacja produktu
/ strona 167

WBS Classic

Model Classic: to korpus wraz z bocznymi maskownicami sofy wykonany z 18mm płyty melaminowanej. Wall-Bed & Sofa – to wygodne łóżko składane pionowo chowane w szafie wraz z automatycznie składającą się kanapą.(bez konieczności zdejmowania poduszek). To rewelacyjny system spania dla osób ceniących sobie doskonały komfort spania kosztem niewielkiej przestrzeni. Stelaż wykonany z lakierowanej ramy metalowej 30x30mm, wyposażony w całkowicie zamaskowany i opatentowany system naciągowy oraz szereg innych technologicznych rozwiązań.

Rama główna wyposażona w listwy sprężynujące mocowane od góry, które nadają odpowiedni komfort spania, a równocześnie przepuszczają powietrze, dzięki któremu materac oddycha i odparowuje.

Do wyboru mają Państwo następujące szerokości: 140x200cm, 160x200cm

SPECYFIKACJA TECHNICZNA
- rama proszkowo lakierowana 30x30 mm
- 2 rzędy po 17 listew sprężynujących 52x8 mm
- wysokość powierzchni spania (bez materaca) 43 cm
- możliwość zastosowania materaca do 20 cm grubości
- minimalna głębokość zabudowy 55 cm
- obciążenie na osobę około 110 kg
- waga materaca do 35 kg

specyfikacja produktu
/ strona 168

WBS Trend

Model Trend: to korpus wraz z bocznymi maskownicami sofy wykonany z 36mm płyty melaminowanej oraz metalowymi podłokietnikami (lakier proszkowy: srebrny, biały matt, czarny matt). Wall-Bed & Sofa – to wygodne łóżko składane pionowo chowane w szafie wraz z automatycznie składającą się kanapą.(bez konieczności zdejmowania poduszek). To rewelacyjny system spania dla osób ceniących sobie doskonały komfort spania kosztem niewielkiej przestrzeni.

Stelaż wykonany z lakierowanej ramy metalowej 30x30mm, wyposażony w całkowicie zamaskowany i opatentowany system naciągowy oraz szereg innych technologicznych rozwiązań. Rama główna wyposażona w listwy sprężynujące mocowane od góry, które nadają odpowiedni komfort spania, a równocześnie przepuszczają powietrze, dzięki któremu materac oddycha i odparowuje.

Do wyboru mają Państwo następujące szerokości: 140x200cm, 160x200cm

SPECYFIKACJA TECHNICZNA
- rama proszkowo lakierowana 30x30 mm
- 2 rzędy po 17 listew sprężynujących 52x8 mm
- wysokość powierzchni spania (bez materaca) 43 cm
- możliwość zastosowania materaca do 20 cm grubości
- minimalna głębokość zabudowy 55 cm
- obciążenie na osobę około 110 kg
- waga materaca do 35 kg

specyfikacja produktu
/ strona 169

WBS Soft

Model Soft: to korpus wraz z bocznymi maskownicami sofy wykonany z 36mm płyty melaminowanej oraz pół-tapicerowanymi podłokietnikami wraz z 4 poduszeczkami. Wall-Bed & Sofa – to wygodne łóżko składane pionowo chowane w szafie wraz z automatycznie składającą się kanapą.(bez konieczności zdejmowania poduszek). To rewelacyjny system spania dla osób ceniących sobie doskonały komfort spania kosztem niewielkiej przestrzeni. Stelaż wykonany z lakierowanej ramy metalowej 30x30mm, wyposażony w całkowicie zamaskowany i opatentowany system naciągowy oraz szereg innych technologicznych rozwiązań.

Rama główna wyposażona w listwy sprężynujące mocowane od góry, które nadają odpowiedni komfort spania, a równocześnie przepuszczają powietrze, dzięki któremu materac oddycha i odparowuje.

Do wyboru mają Państwo następujące szerokości: 140x200 cm, 160x200 cm

SPECYFIKACJA TECHNICZNA
- rama proszkowo lakierowana 30x30 mm
- 2 rzędy po 17 listew sprężynujących 52x8 mm
- wysokość powierzchni spania (bez materaca) 4 3cm
- możliwość zastosowania materaca do 20 cm grubości
- minimalna głębokość zabudowy 55 cm
- obciążenie na osobę około 110 kg
- waga materaca do 35 kg

specyfikacja produktu
/ strona 170

WBS Prestige

Model Prestige: to korpus wykonany z 36mm płyty wiórowej z pełnymi boczkami tapicerowanymi wraz z 4 poduszeczkami. Wall-Bed & Sofa – to wygodne łóżko składane pionowo chowane w szafie wraz z automatycznie składającą się kanapą.(bez konieczności zdejmowania poduszek). To rewelacyjny system spania dla osób ceniących sobie doskonały komfort spania kosztem niewielkiej przestrzeni. Stelaż wykonany z lakierowanej ramy metalowej 30x30mm, wyposażony w całkowicie zamaskowany i opatentowany system naciągowy oraz szereg innych technologicznych rozwiązań.

Rama główna wyposażona w listwy sprężynujące mocowane od góry, które nadają odpowiedni komfort spania, a równocześnie przepuszczają powietrze, dzięki któremu materac oddycha i odparowuje.

Do wyboru mają Państwo następujące szerokości: 140x200cm, 160x200cm

SPECYFIKACJA TECHNICZNA
- rama proszkowo lakierowana 30x30 mm
- 2 rzędy po 17 listew sprężynujących 52x8 mm
- wysokość powierzchni spania (bez materaca) 43 cm
- możliwość zastosowania materaca do 20 cm grubości
- minimalna głębokość zabudowy 55 cm
- obciążenie na osobę około 110 kg
- waga materaca do 35 kg

specyfikacja produktu
/ strona 171

LEGGIO MK 1

Leggio Classic

Leggio STD XL

Leggio LW

Leggio STD

Leggio STD + STD

Leggio STD + STD Free

Leggio Classic MK1

Stelaż wykonany z lakierowanej proszkowo ramy metalowej (kolor opatentowany), obrabiane elementy laserowo, gazowy system naciągowy z funkcją Slow-Fall-Down (samoopadania oraz hamowania) oraz szereg innych technologicznych rozwiązań.Rama główna wyposażona w listwy sprężynujące wpuszczane w ramę, które nadają odpowiedni komfort spania, a równocześnie przepuszczają powietrze, dzięki któremu materac oddycha i odparowuje.

Nogi połączone półką, która podczas otwierania poziomuje się automatycznie. Produkt niesamowicie estetycznie wykonany, a tytanowo-brokatowy i lekko chropowaty lakier nadają dodatkowych pozytywnych wrażeń.

Do wyboru mają Państwo następujące szerokości: 90x20 cm, 120x200 cm, 140x200 cm, 160x200 cm, 180x200 cm.

SPECYFIKACJA TECHNICZNA
- rama proszkowo lakierowana 50x25 mm
- 2 rzędy po 14 listew sprężynujących 67x8,5 mm (w modelach 90/120cm - jeden rząd)
- wysokość powierzchni spania (bez materaca) 52 cm
- możliwość zastosowania materaca do 23 cm grubości
- system sprężyn gazowych

specyfikacja produktu
/ strona 172

Leggio STD MK1

Stelaż wykonany z lakierowanej proszkowo ramy metalowej (kolor opatentowany), obrabiane elementy laserowo, gazowy system naciągowy z funkcją Slow-Fall-Down (samoopadania oraz hamowania) oraz szereg innych technologicznych rozwiązań.Rama główna wyposażona w listwy sprężynujące wpuszczane w ramę, które nadają odpowiedni komfort spania, a równocześnie przepuszczają powietrze, dzięki któremu materac oddycha i odparowuje.

Nogi połączone półką, która podczas otwierania poziomuje się automatycznie. Produkt niesamowicie estetycznie wykonany, a tytanowo-brokatowy i lekko chropowaty lakier nadają dodatkowych pozytywnych wrażeń.

Do wyboru mają Państwo następujące szerokości: 90x200 cm, 120x200 cm, 140x200 cm, 160x200 cm, 180x200 cm.

SPECYFIKACJA TECHNICZNA
- rama proszkowo lakierowana
- 2 rzędy listew sprężynujących
- system sprężyn gazowych
- wysokość powierzchni spania (bez materaca) 52 cm
- możliwość zastosowania materaca do 23 cm grubości
- minimalna głębokość zabudowy 42 cm
- obciążenie na osobę około 110 kg
- waga materaca do 35 kg

specyfikacja produktu
/ strona 173

Leggio STD XL MK1

Stelaż wykonany z lakierowanej proszkowo ramy metalowej (kolor opatentowany), obrabiane elementy laserowo, gazowy system naciągowy z funkcją Slow-Fall-Down (samoopadania oraz hamowania) oraz szereg innych technologicznych rozwiązań.Rama główna wyposażona w listwy sprężynujące wpuszczane w ramę, które nadają odpowiedni komfort spania, a równocześnie przepuszczają powietrze, dzięki któremu materac oddycha i odparowuje.

Nogi połączone półką, która podczas otwierania poziomuje się automatycznie. Produkt niesamowicie estetycznie wykonany, a tytanowo-brokatowy i lekko chropowaty lakier nadają dodatkowych pozytywnych wrażeń.

Do wyboru mają Państwo następujące szerokości: 90x200 cm, 120x200 cm, 140x200 cm, 160x200 cm, 180x200 cm.

SPECYFIKACJA TECHNICZNA
- rama proszkowo lakierowana
- 2 rzędy listew sprężynujących
- system sprężyn gazowych
- wysokość powierzchni spania (bez materaca) 52 cm
- możliwość zastosowania materaca do 23 cm grubości
- minimalna głębokość zabudowy 42 cm
- obciążenie na osobę około 110 kg
- waga materaca do 35 kg

specyfikacja produktu
/ strona 174

Leggio STD+STD FREE MK1

Stelaż wykonany z lakierowanej proszkowo ramy metalowej (kolor opatentowany), obrabiane elementy laserowo, gazowy system naciągowy z funkcją Slow-Fall-Down (samoopadania oraz hamowania) oraz szereg innych technologicznych rozwiązań.Rama główna wyposażona w listwy sprężynujące wpuszczane w ramę, które nadają odpowiedni komfort spania, a równocześnie przepuszczają powietrze, dzięki któremu materac oddycha i odparowuje.

Nogi połączone półką, która podczas otwierania poziomuje się automatycznie. Produkt niesamowicie estetycznie wykonany, a tytanowo-brokatowy i lekko chropowaty lakier nadają dodatkowych pozytywnych wrażeń.

Do wyboru mają Państwo następujące szerokości: 90x200 cm, 120x200 cm, 140x200 cm, 160x200 cm, 180x200 cm.

SPECYFIKACJA TECHNICZNA
- rama proszkowo lakierowana
- 2 rzędy listew sprężynujących
- system sprężyn gazowych
- wysokość powierzchni spania (bez materaca) 52cm
- możliwość zastosowania materaca do 23 cm grubości
- minimalna głębokość zabudowy 42 cm
- obciążenie na osobę około 110 kg
- waga materaca do 35 kg

specyfikacja produktu
/ strona 175

Leggio LW MK1

Stelaż wykonany z lakierowanej proszkowo ramy metalowej (kolor opatentowany), obrabiane elementy laserowo, gazowy system naciągowy z funkcją Slow-Fall-Down (samoopadania oraz hamowania) oraz szereg innych technologicznych rozwiązań.Rama główna wyposażona w listwy sprężynujące wpuszczane w ramę, które nadają odpowiedni komfort spania, a równocześnie przepuszczają powietrze, dzięki któremu materac oddycha i odparowuje.

Nogi połączone półką, która podczas otwierania poziomuje się automatycznie. Produkt niesamowicie estetycznie wykonany, a tytanowo-brokatowy i lekko chropowaty lakier nadają dodatkowych pozytywnych wrażeń.

Do wyboru mają Państwo następujące szerokości: 90x200 cm, 120x200 cm, 140x200 cm, 160x200c m, 180x200 cm.

SPECYFIKACJA TECHNICZNA
- rama proszkowo lakierowana
- 2 rzędy listew sprężynujących
- system sprężyn gazowych
- wysokość powierzchni spania (bez materaca) 52 cm
- możliwość zastosowania materaca do 23 cm grubości
- minimalna głębokość zabudowy 42 cm
- obciążenie na osobę około 110 kg
- waga materaca do 35 kg

specyfikacja produktu
/ strona 176

Leggio STD+STD MK1

Stelaż wykonany z lakierowanej proszkowo ramy metalowej (kolor opatentowany), obrabiane elementy laserowo, gazowy system naciągowy z funkcją Slow-Fall-Down (samoopadania oraz hamowania) oraz szereg innych technologicznych rozwiązań.Rama główna wyposażona w listwy sprężynujące wpuszczane w ramę, które nadają odpowiedni komfort spania, a równocześnie przepuszczają powietrze, dzięki któremu materac oddycha i odparowuje.

Nogi połączone półką, która podczas otwierania poziomuje się automatycznie. Produkt niesamowicie estetycznie wykonany, a tytanowo-brokatowy i lekko chropowaty lakier nadają dodatkowych pozytywnych wrażeń.

Do wyboru mają Państwo następujące szerokości: 90x200 cm, 120x200 cm, 140x200 cm, 160x200c m, 180x200 cm.

SPECYFIKACJA TECHNICZNA
- rama proszkowo lakierowana
- 2 rzędy listew sprężynujących
- system sprężyn gazowych
- wysokość powierzchni spania (bez materaca) 52 cm
- możliwość zastosowania materaca do 23 cm grubości
- minimalna głębokość zabudowy 42 cm
- obciążenie na osobę około 110 kg
- waga materaca do 35 kg

specyfikacja produktu
/ strona 177

LEGGIO MK 2

Leggio Classic

Leggio STD XL

Leggio LW

Leggio STD

Leggio STD + STD

Leggio STD + STD Free

Leggio Classic MK2

Stelaż wykonany z lakierowanej proszkowo ramy metalowej (kolor opatentowany), obrabiane elementy laserowo, gazowy system naciągowy z funkcją Slow-Fall-Down (samoopadania oraz hamowania) oraz szereg innych technologicznych rozwiązań.Rama główna wyposażona w listwy sprężynujące wpuszczane w ramę, które nadają odpowiedni komfort spania, a równocześnie przepuszczają powietrze, dzięki któremu materac oddycha i odparowuje.

Nogi połączone półką, która podczas otwierania poziomuje się automatycznie. Produkt niesamowicie estetycznie wykonany, a tytanowo-brokatowy i lekko chropowaty lakier nadają dodatkowych pozytywnych wrażeń.

Do wyboru mają Państwo następujące szerokości: 90x200cm, 120x200cm, 140x200cm, 160x200cm, 180x200cm.

SPECYFIKACJA TECHNICZNA
- rama proszkowo lakierowana
- 2 rzędy listew sprężynujących
- system sprężyn gazowych
- wysokość powierzchni spania (bez materaca) 52 cm
- możliwość zastosowania materaca do 23 cm grubości
- minimalna głębokość zabudowy 42 cm
- obciążenie na osobę około 110 kg
- waga materaca do 35 kg

specyfikacja produktu
/ strona 178

Leggio STD MK2

Stelaż wykonany z lakierowanej proszkowo ramy metalowej (kolor opatentowany), obrabiane elementy laserowo, gazowy system naciągowy z funkcją Slow-Fall-Down (samoopadania oraz hamowania) oraz szereg innych technologicznych rozwiązań.Rama główna wyposażona w listwy sprężynujące wpuszczane w ramę, które nadają odpowiedni komfort spania, a równocześnie przepuszczają powietrze, dzięki któremu materac oddycha i odparowuje.

Nogi połączone półką, która podczas otwierania poziomuje się automatycznie. Produkt niesamowicie estetycznie wykonany, a tytanowo-brokatowy i lekko chropowaty lakier nadają dodatkowych pozytywnych wrażeń.

Do wyboru mają Państwo następujące szerokości: 90x200 cm, 120x200 cm, 140x200 cm, 160x20 0cm, 180x200 cm.

SPECYFIKACJA TECHNICZNA
- rama proszkowo lakierowana
- 2 rzędy listew sprężynujących
- system sprężyn gazowych
- wysokość powierzchni spania (bez materaca) 52 cm
- możliwość zastosowania materaca do 23 cm grubości
- minimalna głębokość zabudowy 42 cm
- obciążenie na osobę około 110 kg
- waga materaca do 35 kg

specyfikacja produktu
/ strona 179

Leggio STD XL MK2

Stelaż wykonany z lakierowanej proszkowo ramy metalowej (kolor opatentowany), obrabiane elementy laserowo, gazowy system naciągowy z funkcją Slow-Fall-Down (samoopadania oraz hamowania) oraz szereg innych technologicznych rozwiązań.Rama główna wyposażona w listwy sprężynujące wpuszczane w ramę, które nadają odpowiedni komfort spania, a równocześnie przepuszczają powietrze, dzięki któremu materac oddycha i odparowuje.

Nogi połączone półką, która podczas otwierania poziomuje się automatycznie. Produkt niesamowicie estetycznie wykonany, a tytanowo-brokatowy i lekko chropowaty lakier nadają dodatkowych pozytywnych wrażeń.

Do wyboru mają Państwo następujące szerokości: 90x200 cm, 120x200 cm, 140x200 cm, 160x20 0cm, 180x200 cm.

SPECYFIKACJA TECHNICZNA
- rama proszkowo lakierowana
- 2 rzędy listew sprężynujących
- system sprężyn gazowych
- wysokość powierzchni spania (bez materaca) 52 cm
- możliwość zastosowania materaca do 23 cm grubości
- minimalna głębokość zabudowy 42 cm
- obciążenie na osobę około 110 kg
- waga materaca do 35 kg

specyfikacja produktu
/ strona 180

Leggio STD+STD FREE MK2

Stelaż wykonany z lakierowanej proszkowo ramy metalowej (kolor opatentowany), obrabiane elementy laserowo, gazowy system naciągowy z funkcją Slow-Fall-Down (samoopadania oraz hamowania) oraz szereg innych technologicznych rozwiązań.Rama główna wyposażona w listwy sprężynujące wpuszczane w ramę, które nadają odpowiedni komfort spania, a równocześnie przepuszczają powietrze, dzięki któremu materac oddycha i odparowuje.

Nogi połączone półką, która podczas otwierania poziomuje się automatycznie. Produkt niesamowicie estetycznie wykonany, a tytanowo-brokatowy i lekko chropowaty lakier nadają dodatkowych pozytywnych wrażeń.

Do wyboru mają Państwo następujące szerokości: 90x200 cm, 120x200 cm, 140x200 cm, 160x20 0cm, 180x200 cm.

SPECYFIKACJA TECHNICZNA
- rama proszkowo lakierowana
- 2 rzędy listew sprężynujących
- system sprężyn gazowych
- wysokość powierzchni spania (bez materaca) 52 cm
- możliwość zastosowania materaca do 23 cm grubości
- minimalna głębokość zabudowy 42 cm
- obciążenie na osobę około 110 kg
- waga materaca do 35 kg

specyfikacja produktu
/ strona 181

Leggio LW MK2

Stelaż wykonany z lakierowanej proszkowo ramy metalowej (kolor opatentowany), obrabiane elementy laserowo, gazowy system naciągowy z funkcją Slow-Fall-Down (samoopadania oraz hamowania) oraz szereg innych technologicznych rozwiązań.Rama główna wyposażona w listwy sprężynujące wpuszczane w ramę, które nadają odpowiedni komfort spania, a równocześnie przepuszczają powietrze, dzięki któremu materac oddycha i odparowuje.

Nogi połączone półką, która podczas otwierania poziomuje się automatycznie. Produkt niesamowicie estetycznie wykonany, a tytanowo-brokatowy i lekko chropowaty lakier nadają dodatkowych pozytywnych wrażeń.

Do wyboru mają Państwo następujące szerokości: 90x200 cm, 120x200 cm, 140x200 cm, 160x20 0cm, 180x200 cm.

SPECYFIKACJA TECHNICZNA
- rama proszkowo lakierowana
- 2 rzędy listew sprężynujących
- system sprężyn gazowych
- wysokość powierzchni spania (bez materaca) 52 cm
- możliwość zastosowania materaca do 23 cm grubości
- minimalna głębokość zabudowy 42 cm
- obciążenie na osobę około 110 kg
- waga materaca do 35 kg

specyfikacja produktu
/ strona 182

Leggio STD+STD MK2

Stelaż wykonany z lakierowanej proszkowo ramy metalowej (kolor opatentowany), obrabiane elementy laserowo, gazowy system naciągowy z funkcją Slow-Fall-Down (samoopadania oraz hamowania) oraz szereg innych technologicznych rozwiązań.Rama główna wyposażona w listwy sprężynujące wpuszczane w ramę, które nadają odpowiedni komfort spania, a równocześnie przepuszczają powietrze, dzięki któremu materac oddycha i odparowuje.

Nogi połączone półką, która podczas otwierania poziomuje się automatycznie. Produkt niesamowicie estetycznie wykonany, a tytanowo-brokatowy i lekko chropowaty lakier nadają dodatkowych pozytywnych wrażeń.

Do wyboru mają Państwo następujące szerokości: 90x200 cm, 120x200 cm, 140x200 cm, 160x20 0cm, 180x200 cm.

SPECYFIKACJA TECHNICZNA
- rama proszkowo lakierowana
- 2 rzędy listew sprężynujących
- system sprężyn gazowych
- wysokość powierzchni spania (bez materaca) 52 cm
- możliwość zastosowania materaca do 23 cm grubości
- minimalna głębokość zabudowy 42 cm
- obciążenie na osobę około 110 kg
- waga materaca do 35 kg

specyfikacja produktu
/ strona 183

LEGGIO TONDO

Leggio Tondo Classic

Leggio Tondo STD XL

Leggio Tondo LW

Leggio Tondo STD

Leggio Tondo STD+STD Free

Leggio Tondo EL

Leggio Tondo Classic

Stelaż wykonany z lakierowanej proszkowo ramy metalowej (kolor opatentowany), obrabiane elementy laserowo, gazowy system naciągowy z funkcją Slow-Fall-Down (samoopadania oraz hamowania) oraz szereg innych technologicznych rozwiązań.Rama główna wyposażona w listwy sprężynujące wpuszczane w ramę, które nadają odpowiedni komfort spania, a równocześnie przepuszczają powietrze, dzięki któremu materac oddycha i odparowuje.

Nogi połączone półką, która podczas otwierania poziomuje się automatycznie. Produkt niesamowicie estetycznie wykonany, a tytanowo-brokatowy i lekko chropowaty lakier nadają dodatkowych pozytywnych wrażeń.

Do wyboru mają Państwo następujące szerokości: 90x200 cm, 120x200 cm, 140x200 cm, 160x200 cm, 180x200 cm.

SPECYFIKACJA TECHNICZNA
- rama proszkowo lakierowana
- 2 rzędy listew sprężynujących
- system sprężyn gazowych
- wysokość powierzchni spania (bez materaca) 52 cm
- możliwość zastosowania materaca do 23 cm grubości
- minimalna głębokość zabudowy 42 cm
- obciążenie na osobę około 110 kg
- waga materaca do 35 kg

specyfikacja produktu
/ strona 184

Leggio Tondo STD

Stelaż wykonany z lakierowanej proszkowo ramy metalowej (kolor opatentowany), obrabiane elementy laserowo, gazowy system naciągowy z funkcją Slow-Fall-Down (samoopadania oraz hamowania) oraz szereg innych technologicznych rozwiązań.Rama główna wyposażona w listwy sprężynujące wpuszczane w ramę, które nadają odpowiedni komfort spania, a równocześnie przepuszczają powietrze, dzięki któremu materac oddycha i odparowuje.

Nogi połączone półką, która podczas otwierania poziomuje się automatycznie. Produkt niesamowicie estetycznie wykonany, a tytanowo-brokatowy i lekko chropowaty lakier nadają dodatkowych pozytywnych wrażeń.

Do wyboru mają Państwo następujące szerokości: 90x200 cm, 120x200 cm, 140x200 cm, 160x200 cm, 180x200 cm.

SPECYFIKACJA TECHNICZNA
- rama proszkowo lakierowana
- 2 rzędy listew sprężynujących
- system sprężyn gazowych
- wysokość powierzchni spania (bez materaca) 52 cm
- możliwość zastosowania materaca do 23 cm grubości
- minimalna głębokość zabudowy 42 cm
- obciążenie na osobę około 110 kg
- waga materaca do 35 kg

specyfikacja produktu
/ strona 185

Leggio Tondo STD XL

Stelaż wykonany z lakierowanej proszkowo ramy metalowej (kolor opatentowany), obrabiane elementy laserowo, gazowy system naciągowy z funkcją Slow-Fall-Down (samoopadania oraz hamowania) oraz szereg innych technologicznych rozwiązań.Rama główna wyposażona w listwy sprężynujące wpuszczane w ramę, które nadają odpowiedni komfort spania, a równocześnie przepuszczają powietrze, dzięki któremu materac oddycha i odparowuje.

Nogi połączone półką, która podczas otwierania poziomuje się automatycznie. Produkt niesamowicie estetycznie wykonany, a tytanowo-brokatowy i lekko chropowaty lakier nadają dodatkowych pozytywnych wrażeń.

Do wyboru mają Państwo następujące szerokości: 90x200 cm, 120x200 cm, 140x200 cm, 160x200 cm, 180x200 cm.

SPECYFIKACJA TECHNICZNA
- rama proszkowo lakierowana
- 2 rzędy listew sprężynujących
- system sprężyn gazowych
- wysokość powierzchni spania (bez materaca) 52 cm
- możliwość zastosowania materaca do 23 cm grubości
- minimalna głębokość zabudowy 42 cm
- obciążenie na osobę około 110 kg
- waga materaca do 35 kg

specyfikacja produktu
/ strona 186

Leggio Tondo LW

Stelaż wykonany z lakierowanej proszkowo ramy metalowej (kolor opatentowany), obrabiane elementy laserowo, gazowy system naciągowy z funkcją Slow-Fall-Down (samoopadania oraz hamowania) oraz szereg innych technologicznych rozwiązań.Rama główna wyposażona w listwy sprężynujące wpuszczane w ramę, które nadają odpowiedni komfort spania, a równocześnie przepuszczają powietrze, dzięki któremu materac oddycha i odparowuje.

Nogi połączone półką, która podczas otwierania poziomuje się automatycznie. Produkt niesamowicie estetycznie wykonany, a tytanowo-brokatowy i lekko chropowaty lakier nadają dodatkowych pozytywnych wrażeń.

Do wyboru mają Państwo następujące szerokości: 90x200 cm, 120x200 cm, 140x200 cm, 160x200 cm, 180x200 cm.

SPECYFIKACJA TECHNICZNA
- rama proszkowo lakierowana
- 2 rzędy listew sprężynujących
- system sprężyn gazowych
- wysokość powierzchni spania (bez materaca) 52 cm
- możliwość zastosowania materaca do 23 cm grubości
- minimalna głębokość zabudowy 42 cm
- obciążenie na osobę około 110 kg
- waga materaca do 35 kg

specyfikacja produktu
/ strona 187

Leggio Tondo EL

Stelaż wykonany z lakierowanej proszkowo ramy metalowej (kolor opatentowany), obrabiane elementy laserowo, gazowy system naciągowy z funkcją Slow-Fall-Down (samoopadania oraz hamowania) oraz szereg innych technologicznych rozwiązań.Rama główna wyposażona w listwy sprężynujące wpuszczane w ramę, które nadają odpowiedni komfort spania, a równocześnie przepuszczają powietrze, dzięki któremu materac oddycha i odparowuje.

Nogi połączone półką, która podczas otwierania poziomuje się automatycznie. Produkt niesamowicie estetycznie wykonany, a tytanowo-brokatowy i lekko chropowaty lakier nadają dodatkowych pozytywnych wrażeń.

Do wyboru mają Państwo następujące szerokości: 90x200 cm, 120x200 cm, 140x200 cm, 160x200 cm, 180x200 cm.

SPECYFIKACJA TECHNICZNA
- rama proszkowo lakierowana
- 2 rzędy listew sprężynujących
- system sprężyn gazowych
- wysokość powierzchni spania (bez materaca) 52 cm
- możliwość zastosowania materaca do 23 cm grubości
- minimalna głębokość zabudowy 42 cm
- obciążenie na osobę około 110 kg
- waga materaca do 35 kg

specyfikacja produktu
/ strona 188

Leggio Tondo STD+STD Free

Stelaż wykonany z lakierowanej proszkowo ramy metalowej (kolor opatentowany), obrabiane elementy laserowo, gazowy system naciągowy z funkcją Slow-Fall-Down (samoopadania oraz hamowania) oraz szereg innych technologicznych rozwiązań.Rama główna wyposażona w listwy sprężynujące wpuszczane w ramę, które nadają odpowiedni komfort spania, a równocześnie przepuszczają powietrze, dzięki któremu materac oddycha i odparowuje.

Nogi połączone półką, która podczas otwierania poziomuje się automatycznie. Produkt niesamowicie estetycznie wykonany, a tytanowo-brokatowy i lekko chropowaty lakier nadają dodatkowych pozytywnych wrażeń.

Do wyboru mają Państwo następujące szerokości: 90x200 cm, 120x200 cm, 140x200 cm, 160x200 cm, 180x200 cm.

SPECYFIKACJA TECHNICZNA
- rama proszkowo lakierowana
- 2 rzędy listew sprężynujących
- system sprężyn gazowych
- wysokość powierzchni spania (bez materaca) 52 cm
- możliwość zastosowania materaca do 23 cm grubości
- minimalna głębokość zabudowy 42 cm
- obciążenie na osobę około 110 kg
- waga materaca do 35 kg

specyfikacja produktu
/ strona 189

LEGGIO AVANGARDE

Leggio Avangarde Classic

Leggio Avangarde STD

Leggio Avangarde STD XL

Leggio Avangarde STD + STD Free

Leggio Avangarde Classic

Stelaż wykonany z lakierowanej proszkowo ramy metalowej (kolor opatentowany), obrabiane elementy laserowo, gazowy system naciągowy z funkcją Slow-Fall-Down (samoopadania oraz hamowania) oraz szereg innych technologicznych rozwiązań.Rama główna wyposażona w listwy sprężynujące wpuszczane w ramę, które nadają odpowiedni komfort spania, a równocześnie przepuszczają powietrze, dzięki któremu materac oddycha i odparowuje.

Nogi połączone półką, która podczas otwierania poziomuje się automatycznie. Produkt niesamowicie estetycznie wykonany, a tytanowo-brokatowy i lekko chropowaty lakier nadają dodatkowych pozytywnych wrażeń.

Do wyboru mają Państwo następujące szerokości: 90x200c m, 120x200 cm, 140x200 cm, 160x200 cm, 180x200 cm.

SPECYFIKACJA TECHNICZNA
- rama proszkowo lakierowana
- 2 rzędy listew sprężynujących
- system sprężyn gazowych
- wysokość powierzchni spania (bez materaca) 52 cm
- możliwość zastosowania materaca do 23 cm grubości
- minimalna głębokość zabudowy 42 cm
- obciążenie na osobę około 110 kg
- waga materaca do 35 kg

specyfikacja produktu
/ strona 190

Leggio Avangarde STD

Stelaż wykonany z lakierowanej proszkowo ramy metalowej (kolor opatentowany), obrabiane elementy laserowo, gazowy system naciągowy z funkcją Slow-Fall-Down (samoopadania oraz hamowania) oraz szereg innych technologicznych rozwiązań.Rama główna wyposażona w listwy sprężynujące wpuszczane w ramę, które nadają odpowiedni komfort spania, a równocześnie przepuszczają powietrze, dzięki któremu materac oddycha i odparowuje.

Nogi połączone półką, która podczas otwierania poziomuje się automatycznie. Produkt niesamowicie estetycznie wykonany, a tytanowo-brokatowy i lekko chropowaty lakier nadają dodatkowych pozytywnych wrażeń.

Do wyboru mają Państwo następujące szerokości: 90x200c m, 120x200 cm, 140x200 cm, 160x200 cm, 180x200 cm.

SPECYFIKACJA TECHNICZNA
- rama proszkowo lakierowana
- 2 rzędy listew sprężynujących
- system sprężyn gazowych
- wysokość powierzchni spania (bez materaca) 52 cm
- możliwość zastosowania materaca do 23 cm grubości
- minimalna głębokość zabudowy 42 cm
- obciążenie na osobę około 110 kg
- waga materaca do 35 kg

specyfikacja produktu
/ strona 191

Leggio Avangarde STD XL

Stelaż wykonany z lakierowanej proszkowo ramy metalowej (kolor opatentowany), obrabiane elementy laserowo, gazowy system naciągowy z funkcją Slow-Fall-Down (samoopadania oraz hamowania) oraz szereg innych technologicznych rozwiązań.Rama główna wyposażona w listwy sprężynujące wpuszczane w ramę, które nadają odpowiedni komfort spania, a równocześnie przepuszczają powietrze, dzięki któremu materac oddycha i odparowuje.

Nogi połączone półką, która podczas otwierania poziomuje się automatycznie. Produkt niesamowicie estetycznie wykonany, a tytanowo-brokatowy i lekko chropowaty lakier nadają dodatkowych pozytywnych wrażeń.

Do wyboru mają Państwo następujące szerokości: 90x200c m, 120x200 cm, 140x200 cm, 160x200 cm, 180x200 cm.

SPECYFIKACJA TECHNICZNA
- rama proszkowo lakierowana
- 2 rzędy listew sprężynujących
- system sprężyn gazowych
- wysokość powierzchni spania (bez materaca) 52 cm
- możliwość zastosowania materaca do 23 cm grubości
- minimalna głębokość zabudowy 42 cm
- obciążenie na osobę około 110 kg
- waga materaca do 35 kg

specyfikacja produktu
/ strona 192

Leggio Avangarde STD+STD Free

Stelaż wykonany z lakierowanej proszkowo ramy metalowej (kolor opatentowany), obrabiane elementy laserowo, gazowy system naciągowy z funkcją Slow-Fall-Down (samoopadania oraz hamowania) oraz szereg innych technologicznych rozwiązań.Rama główna wyposażona w listwy sprężynujące wpuszczane w ramę, które nadają odpowiedni komfort spania, a równocześnie przepuszczają powietrze, dzięki któremu materac oddycha i odparowuje.

Nogi połączone półką, która podczas otwierania poziomuje się automatycznie. Produkt niesamowicie estetycznie wykonany, a tytanowo-brokatowy i lekko chropowaty lakier nadają dodatkowych pozytywnych wrażeń.

Do wyboru mają Państwo następujące szerokości: 90x200c m, 120x200 cm, 140x200 cm, 160x200 cm, 180x200 cm.

SPECYFIKACJA TECHNICZNA
- rama proszkowo lakierowana
- 2 rzędy listew sprężynujących
- system sprężyn gazowych
- wysokość powierzchni spania (bez materaca) 52 cm
- możliwość zastosowania materaca do 23 cm grubości
- minimalna głębokość zabudowy 42 cm
- obciążenie na osobę około 110 kg
- waga materaca do 35 kg

specyfikacja produktu
/ strona 193

Grande Sofa

Stelaż wykonany z lakierowanej proszkowo ramy metalowej (kolor srebrny), obrabiane elementy laserowo, gazowy system naciągowy z funkcją Slow-Fall-Down (samoopadania oraz hamowania) wraz z kombinacją sprężyny początkowej oraz szereg innych technologicznych rozwiązań. Rama główna wyposażona w listwy sprężynujące wpuszczane w ramę, które nadają odpowiedni komfort spania, a równocześnie przepuszczają powietrze, dzięki któremu materac oddycha i odparowuje.

Do wyboru mają Państwo następujące szerokości: 120x200cm, 140x200cm, 160x200cm, 180x200cm.

SPECYFIKACJA TECHNICZNA
- rama proszkowo lakierowana
- 2 rzędy listew sprężynujących (90 i 12 0cm - 1 rząd)
- system sprężyn gazowych + sprężyna początkowa
- wysokość powierzchni spania (bez materaca) 3 4cm
- możliwość zastosowania materaca do 23 cm grubości
- minimalna głębokość zabudowy 40 cm
- obciążenie na osobę około 110 kg
- waga materaca do 35 kg

specyfikacja produktu
/ strona 194

Livello Sofa

Stelaż wykonany z lakierowanej proszkowo ramy metalowej (kolor srebrny), obrabiane elementy laserowo, gazowy system naciągowy z funkcją Slow-Fall-Down (samoopadania oraz hamowania) wraz z kombinacją sprężyny początkowej oraz szereg innych technologicznych rozwiązań. Rama główna wyposażona w listwy sprężynujące wpuszczane w ramę, które nadają odpowiedni komfort spania, a równocześnie przepuszczają powietrze, dzięki któremu materac oddycha i odparowuje.

Do wyboru mają Państwo następujące szerokości: 120x200cm, 140x200cm, 160x200cm, 180x200cm.

SPECYFIKACJA TECHNICZNA
- rama proszkowo lakierowana 50x30mm
- 2 rzędy po 14 listew sprężynujących 67x8,5mm (w modelu 120cm jeden rząd)
- wysokość powierzchni spania (bez materaca) 35cm
- możliwość zastosowania materaca do 23cm grubości
- system sprężyn gazowych

specyfikacja produktu
/ strona 195

Singlo Sofa

Stelaż wykonany z lakierowanej proszkowo ramy metalowej (kolor opatentowany), obrabiane elementy laserowo, gazowy system naciągowy z funkcją Slow-Fall-Down (samoopadania oraz hamowania) oraz szereg innych technologicznych rozwiązań. Rama główna wyposażona w listwy sprężynujące wpuszczane w ramę, które nadają odpowiedni komfort spania, a równocześnie przepuszczają powietrze, dzięki któremu materac oddycha i odparowuje.

Nogi wysuwające oraz chowające się automatycznie. Produkt niesamowicie estetycznie wykonany, a tytanowo-brokatowy i lekko chropowaty lakier nadają dodatkowych pozytywnych wrażeń.

Z myślą o dzieciach, bardzo łatwy w obsłudze oraz bezpieczny, gdyż np. podczas domykania siłowniki wyhamowują specjalnie przed domknięciem i samo się dociąga i zamyka. Do wyboru mają Państwo następujące szerokości: 90x200 cm, 120x200 cm, 140x200 cm.

SPECYFIKACJA TECHNICZNA

- rama proszkowo lakierowana 2 rzędy listew sprężynujących (model 90 cm – 1 rząd)
- 2 rzędy listew sprężynujących (model 90cm – 1 rząd)
- system sprężyn gazowych
- wysokość powierzchni spania (bez materaca) 35 cm
- możliwość zastosowania materaca do 20 cm grubości
- minimalna głębokość zabudowy 33 cm
- obciążenie na osobę około 110 kg

specyfikacja produktu
/ strona 196

Duo Sofa

Genialny i rewolucyjny mechanizm z międzynarodowym patentem. Otwierając sofę do dziennego użytku, otrzymujemy górne łóżko (materac 80x190x12) oraz dolne łóżko (materac 75x188x12). Górne łóżko wyposażone jest w barierki zabezpieczające oraz zintegrowaną składającą się drabinkę. Uchwyt zwalniający wyposażony jest w zamek bezpieczeństwa z możliwością wyjęcia kluczyka.

Wytrzymała rama ze stali lakierowanej proszkowo wyposażona jest w listwy z drewna bukowego (20 cm), elementy wykonane z chromowanego aluminium oraz specjalnego tworzywa technicznego.

Całość łóżka Wall-Bed Duo & Sofa to efekt zaawansowanej technologii, wyjątkowego design oraz codziennej funkcjonalności, którą znajdą Państwo tylko u nas.

Do wyboru pełna kolekcja tkanin firmy Fargotex.

specyfikacja produktu
/ strona 197

Dinner

Model Dinner wraz z automatycznie składającym się stołem jadalnym, dający możliwość siedzenia aż 5-ciu osobom. Stelaż wykonany z lakierowanej proszkowo ramy metalowej (kolor opatentowany), obrabiane elementy laserowo, gazowy system naciągowy z funkcją Slow-Fall-Down (samoopadania oraz hamowania)oraz szereg innych technologicznych rozwiązań.

Rama główna wyposażona w listwy sprężynujące wpuszczane w ramę, które nadają odpowiedni komfort spania, a równocześnie przepuszczają powietrze, dzięki któremu materac oddycha i odparowuje. Nogi wysuwające oraz chowające się automatycznie. Produkt niesamowicie estetycznie wykonany, a tytanowo-brokatowy i lekko chropowaty lakier nadają dodatkowych pozytywnych wrażeń.

Możliwości zamówienia blatu stołu z naturalnego dębu – ręcznie robiony, klejony oraz 3 fazach naoliwiany (38,5kg; grubość 40mm)

Dostępna szerokość: 160x200 cm

SPECYFIKACJA TECHNICZNA
- model 160x200cm
- rama proszkowo lakierowana
- 2 rzędy listew sprężynujących
- system sprężyn gazowych
- wysokość powierzchni spania (bez materaca) 41 cm
- możliwość zastosowania materaca do 23 cm grubości
- minimalna głębokość zabudowy 42 cm
- obciążenie na osobę około 110 kg
- waga materaca do 35 kg
- stół 145x90 cm

specyfikacja produktu
/ strona 198

Grande Table

Stelaż wykonany z lakierowanej proszkowo ramy metalowej (kolor srebrny), obrabiane elementy laserowo, gazowy system naciągowy z funkcją Slow-Fall-Down (samoopadania oraz hamowania) wraz z kombinacją sprężyny początkowej oraz szereg innych technologicznych rozwiązań.Rama główna wyposażona w listwy sprężynujące wpuszczane w ramę, które nadają odpowiedni komfort spania, a równocześnie przepuszczają powietrze, dzięki któremu materac oddycha i odparowuje. Stół automatycznie składający się.

Do wyboru mają Państwo następujące szerokości: 90x200 cm, 120x200 cm, 140x200 cm, 160x200 cm, 180x200 cm.

SPECYFIKACJA TECHNICZNA
- rama proszkowo lakierowana
- 2 rzędy listew sprężynujących (90 i 120 cm - 1 rząd)
- system sprężyn gazowych + sprężyna początkowa
- wysokość powierzchni spania (bez materaca) 34 cm
- możliwość zastosowania materaca do 23 cm grubości
- minimalna głębokość zabudowy 40 cm
- obciążenie na osobę około 110 kg
- waga materaca do 35kg

specyfikacja produktu
/ strona 199

Leggio Office

Stelaż wykonany z lakierowanej proszkowo ramy metalowej (kolor opatentowany), obrabiane elementy laserowo, gazowy system naciągowy z funkcją Slow-Fall-Down (samoopadania oraz hamowania) oraz szereg innych technologicznych rozwiązań.Rama główna wyposażona w listwy sprężynujące wpuszczane w ramę, które nadają odpowiedni komfort spania, a równocześnie przepuszczają powietrze, dzięki któremu materac oddycha i odparowuje.

Nogi połączone półką, która podczas otwierania poziomuje się automatycznie. Produkt niesamowicie estetycznie wykonany, a tytanowo-brokatowy i lekko chropowaty lakier nadają dodatkowych pozytywnych wrażeń.

Do wyboru mają Państwo następujące szerokości: 120x200 cm, 140x200 cm, 160x200 cm.

SPECYFIKACJA TECHNICZNA
- rama proszkowo lakierowana
- 2 rzędy listew sprężynujących (w 120 cm - 1 rząd)
- system sprężyn gazowych
- wysokość powierzchni spania (bez materaca) 52 cm
- możliwość zastosowania materaca do 23 cm grubości
- minimalna głębokość zabudowy 42 cm
- obciążenie na osobę około 110 kg
- waga materaca do 35kg

specyfikacja produktu
/ strona 200

Singlo Desk

Stelaż wykonany z lakierowanej proszkowo ramy metalowej (kolor opatentowany), obrabiane elementy laserowo, gazowy system naciągowy z funkcją Slow-Fall-Down (samoopadania oraz hamowania) oraz szereg innych technologicznych rozwiązań. Rama główna wyposażona w listwy sprężynujące wpuszczane w ramę, które nadają odpowiedni komfort spania, a równocześnie przepuszczają powietrze, dzięki któremu materac oddycha i odparowuje.

Automatycznie składane biurko (46x206 cm) bez konieczności zdejmowania przedmiotów z blatu podczas otwierania łóżka jest idealnym rozwiązaniem oraz cechuje się niesamowitą funkcjonalnością.

Produkt niesamowicie estetycznie wykonany, a tytanowo-brokatowy i lekko chropowaty lakier nadają dodatkowych pozytywnych wrażeń. Z myślą o dzieciach, bardzo łatwy w obsłudze oraz bezpieczny, ze względu na biurko - mebel zamykany na klucz.

Dostępna szerokość: 90x200 cm

SPECYFIKACJA TECHNICZNA
- rama proszkowo lakierowana
- 1 rząd listew sprężynujących
- system sprężyn gazowych
- wysokość powierzchni spania (bez materaca) 29 cm
- możliwość zastosowania materaca do 20 cm grubości
- minimalna głębokość zabudowy 33c m
- obciążenie na osobę około 110 kg
- waga materaca do 20 kg

specyfikacja produktu
/ strona 201

WBS Sofa Soft + Office

Model Soft: to korpus wraz z bocznymi maskownicami sofy wykonany z 36 mm płyty melaminowanej oraz pół-tapicerowanymi podłokietnikami wraz z 4 poduszeczkami. Wall-Bed & Sofa – to wygodne łóżko składane pionowo chowane w szafie wraz z automatycznie składającą się kanapą.(bez konieczności zdejmowania poduszek). To rewelacyjny system spania dla osób ceniących sobie doskonały komfort spania kosztem niewielkiej przestrzeni. Stelaż wykonany z lakierowanej ramy metalowej 30x30 mm, wyposażony w całkowicie zamaskowany i opatentowany system naciągowy oraz szereg innych technologicznych rozwiązań.

Rama główna wyposażona w listwy sprężynujące mocowane od góry, które nadają odpowiedni komfort spania, a równocześnie przepuszczają powietrze, dzięki któremu materac oddycha i odparowuje.

Do wyboru mają Państwo następujące szerokości: 140x200 cm, 160x200 cm

SPECYFIKACJA TECHNICZNA
- rama proszkowo lakierowana 30x30 mm
- 2 rzędy po 17 listew sprężynujących 52x8 mm
- wysokość powierzchni spania (bez materaca) 43 cm
- możliwość zastosowania materaca do 20 cm grubości
- minimalna głębokość zabudowy 55 cm
- obciążenie na osobę około 110 kg
- waga materaca do 35 kg

specyfikacja produktu
/ strona 202

WB Stativo

Stelaż wykonany z lakierowanej proszkowo ramy metalowej (kolor opatentowany), obrabiane elementy laserowo, gazowy system naciągowy z funkcją Slow-Fall-Down (samoopadania oraz hamowania) oraz szereg innych technologicznych rozwiązań. Rama główna wyposażona w listwy sprężynujące wpuszczane w ramę, które nadają odpowiedni komfort spania, a równocześnie przepuszczają powietrze, dzięki któremu materac oddycha i odparowuje.

Nogi wysuwające oraz chowające się automatycznie. Produkt niesamowicie estetycznie wykonany, a tytanowo-brokatowy i lekko chropowaty lakier nadają dodatkowych pozytywnych wrażeń.

Do wyboru mają Państwo następujące szerokości: 140x200 cm, 160x200 cm, 180x200 cm.

SPECYFIKACJA TECHNICZNA
- rama proszkowo lakierowana
- 2 rzędy listew sprężynujących
- system sprężyn gazowych
- wysokość powierzchni spania (bez materaca) 37 cm
- możliwość zastosowania materaca do 23 cm grubości
- minimalna głębokość zabudowy 42 cm
- obciążenie na osobę około 110 kg
- waga materaca do 35 kg

specyfikacja produktu
/ strona 203

Duo MK 1

Genialny i rewolucyjny mechanizm łóżka piętrowego chowanego w szafie. Bardzo solidny i mocny system umożliwia schowania dwóch materacy (80x190x wys. do 16cm). Górne łóżko wyposażone jest w barierki zabezpieczające. Drabinka wsuwana ręcznie w specjalne blokady, zabezpiecza dodatkowo obie powierzchnie spania.

Wytrzymała rama ze stali lakierowanej proszkowo wyposażona jest w listwy z drewna bukowego, co zapewnia swobodny przepływ powietrza pod materacami.

Dostępna szerokość: 80x190cm

SPECYFIKACJA TECHNICZNA
- rama proszkowo lakierowana
- 1 rząd listew sprężynujących
- system sprężyn gazowych
- wysokość powierzchni spania (bez materaca): dolne łóżko 32 cm, górne łóżko 123 cm
- możliwość zastosowania materaca do 16 cm grubości
- minimalna głębokość zabudowy 42 cm
- obciążenie na osobę około 110kg
- waga materaca do 20 kg
- obciążenie na osobę około 110 kg
- waga materaca do 20 kg

specyfikacja produktu
/ strona 204

Duo MK 2

Genialny i rewolucyjny mechanizm łóżka piętrowego chowanego w szafie. Bardzo solidny i mocny system umożliwia schowania dwóch materacy (80x190x wys. do 16 cm). Górne łóżko wyposażone jest w barierki zabezpieczające. Drabinka wsuwana ręcznie w specjalne blokady, zabezpiecza dodatkowo obie powierzchnie spania.

Wytrzymała rama ze stali lakierowanej proszkowo wyposażona jest w listwy z drewna bukowego, co zapewnia swobodny przepływ powietrza pod materacami.

Dostępna szerokość: 80x190cm

SPECYFIKACJA TECHNICZNA
- rama proszkowo lakierowana
- 1 rząd listew sprężynujących
- system sprężyn gazowych
- wysokość powierzchni spania (bez materaca): dolne łóżko 32c m, górne łóżko 123 cm
- możliwość zastosowania materaca do 16 cm grubości
- minimalna głębokość zabudowy 42 cm
- obciążenie na osobę około 110 kg
- waga materaca do 20 kg

specyfikacja produktu
/ strona 205

Duo Sofa

Genialny i rewolucyjny mechanizm z międzynarodowym patentem. Otwierając sofę do dziennego użytku, otrzymujemy górne łóżko (materac 80x190x12) oraz dolne łóżko (materac 75x188x12). Górne łóżko wyposażone jest w barierki zabezpieczające oraz zintegrowaną składającą się drabinkę. Uchwyt zwalniający wyposażony jest w zamek bezpieczeństwa z możliwością wyjęcia kluczyka.

Wytrzymała rama ze stali lakierowanej proszkowo wyposażona jest w listwy z drewna bukowego (20 cm), elementy wykonane z chromowanego aluminium oraz specjalnego tworzywa technicznego.

Całość łóżka Wall-Bed Duo & Sofa to efekt zaawansowanej technologii, wyjątkowego design oraz codziennej funkcjonalności, którą znajdą Państwo tylko u nas.

Do wyboru pełna kolekcja tkanin firmy Fargotex.

specyfikacja produktu
/ strona 206

moduły uzupełniające

M-A1 90 cm
moduł uzupełniający

M-A2 90 cm
moduł uzupełniający

M-B1 45 cm

moduł uzupełniający

M-B35 45 cm

moduł uzupełniający

M-C 90 cm
moduł uzupełniający

M-D 90 cm
moduł uzupełniający

M-D35 90 cm
moduł uzupełniający

M-E 90 cm
moduł uzupełniający

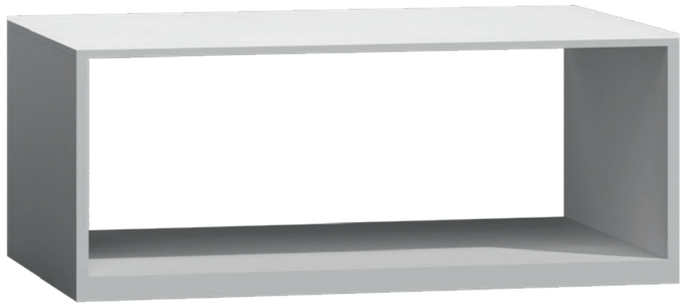

M-F
moduł uzupełniający

M-P1

moduł uzupełniający

M-P2

moduł uzupełniający

M-T 90 cm
moduł uzupełniający

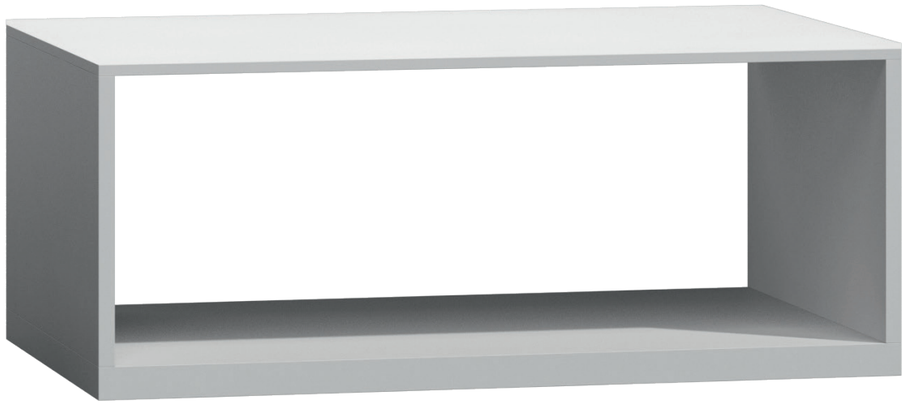

motion

M-B4 45 cm

moduł uzupełniający

M-B5 20 cm
moduł uzupełniający

P-RB 120 cm
moduł uzupełniający

Dallas 7S

Dallas 7s

Wkład materaca wykonany z 18cm wysokoodbojnej pianki o gęstości 40kg/m^3 . Dwustronna 7 strefowa formatka zapewnia idealne podparcie oraz charakteryzuje się wyjątkową odbojnością.Dodatkowe nacięcia zapewniają swobodny przepływ powietrza. Cały wkład materaca w specjalnej tkaninie elastycznej.
Pokrowiec dwustronnie lamówkowany, pikowany włóknem klimatyzującym 400gr/m^2 – Wellness Line 257gr/m^2.
Wysokość całkowita: 20cm

Opcja:
- poszycie: Natur, Moderno, Silver Care, Fresh Linen
- pokrowiec na zamku

Denver 7S

Denver 7s

Wkład materaca wykonany z 18cm wysokoodbojnej pianki o gęstości 50kg/m^3 oraz specjalnych wstawek z wysokoodbojnej pianki o gęstości 35kg/m^3. Dwustronna 7 strefowa formatka zapewnia idealne podparcie oraz charakteryzuje się wyjątkową odbojnością. Dodatkowe nacięcia zapewniają swobodny przepływ powietrza. Cały wkład materaca w specjalnej tkaninie elastycznej.
Pokrowiec dwustronnie lamówkowany, pikowany włóknem klimatyzującym 400gr/m^2 – Wellness Line 257gr/m^2.
Wysokość całkowita: 20cm

Opcja:
- poszycie: Natur, Moderno, Silver Care, Fresh Linen
- pokrowiec na zamku

Niagara

Niagara

Wkład materaca wykonany z dwóch różnych pianek. Dolna 9cm warstwa wysokoodbojnej pianki o gęstości 35kg/m^3 daje stabilne podłoże, a górna 7cm warstwa Memory Foam (pianka termoelastyczna) o gęstości 50kg/m^3 wolno i precyzyjnie się układa pod wpływem temperatury naszego ciała. Dodatkowe nacięcia zapewniają swobodny przepływ powietrza. Cały wkład materaca w specjalnej tkaninie elastycznej. Materac może być dwustronnie stosowany.
Pokrowiec dwustronnie lamówkowany, pikowany włóknem klimatyzującym 400gr/m^2 – Wellness Line 257gr/m^2.
Wysokość całkowita: 19cm

Opcja:
- poszycie: Natur, Moderno, Silver Care, Fresh Linen
- pokrowiec na zamku

Specyfikacje techniczne

WB 50V

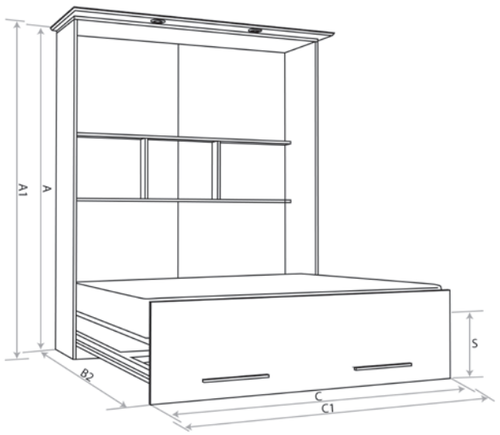

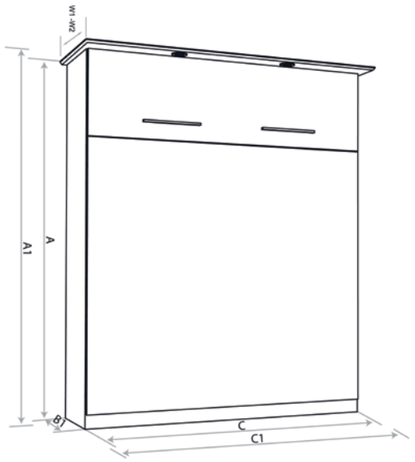

mm	90x200	140x200	160x200
A	2096	2096	2096
A1	2126	2126	2126
B1	572	572	572
B2	2242	2242	2242
C	998	1498	1698
C1	1046	1546	1746
S	430	430	430
W1 - Classic	596	596	596
W2 - Lux	696	696	696

waga materacy

min/max waga materaca (materac do 20cm grubości)			
szerokość	**90x200cm**	**140x200cm**	**160x200cm**
min	8kg	12kg	16kg
max	26kg	32kg	38kg
dopuszczalne obciążenie ramy łóżka bez materacy			
max	110kg	220kg	220kg

Podawane wymiary podawane sa z pewną tolerancją, szczególnie przy elementach tapicerowanych.

Dostępne szerokości

90x200cm
140x200cm
160x200cm

Specyfikacja Techniczna

- rama proszkowo lakierowana 30x30 mm
- 2 rzędy po 17 listew sprężynujących 52x8 mm (w modelach 90 cm - jeden rząd)
- wysokość powierzchni spania (bez materaca) 43 cm
- możliwość zastosowania materaca do 20 cm grubości
- pojemnik na pościel

50V Rustico

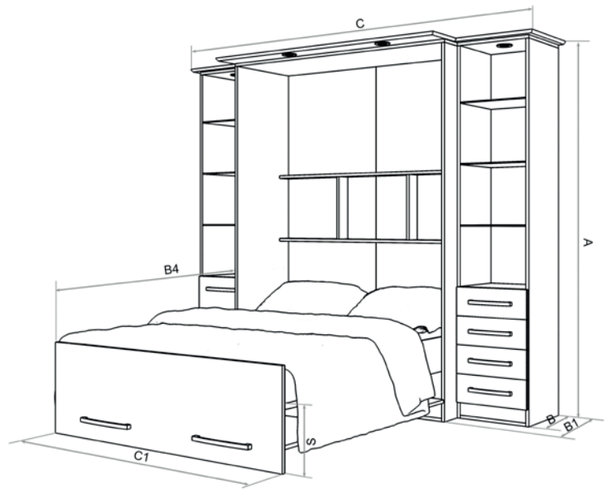

mm	90x200	140x200	160x200
A	2126	2126	2126
B	430	430	430
B1	572	572	572
B4	1670	1670	1670
C	1908	2408	2608
C1	998	1498	1698
C2	430	430	430
S	430	430	430

waga materacy

min/max waga materaca (materac do 20cm grubości)			
szerokość	**90x200cm**	**140x200cm**	**160x200cm**
min	8kg	12kg	16kg
max	26kg	32kg	38kg
dopuszczalne obciążenie ramy łóżka bez materacy			
max	110kg	220kg	220kg

Podawane wymiary podawane sa z pewną tolerancją, szczególnie przy elementach tapicerowanych.

Dostępne szerokości

90x200cm
140x200cm
160x200cm

Specyfikacja Techniczna

- rama proszkowo lakierowana 30x30 mm
- 2 rzędy po 17 listew sprężynujących 52x8 mm (w modelach 90 cm - jeden rząd)
- wysokość powierzchni spania (bez materaca) 43 cm
- możliwość zastosowania materaca do 20 cm grubości
- pojemnik na pościel

WB 50H

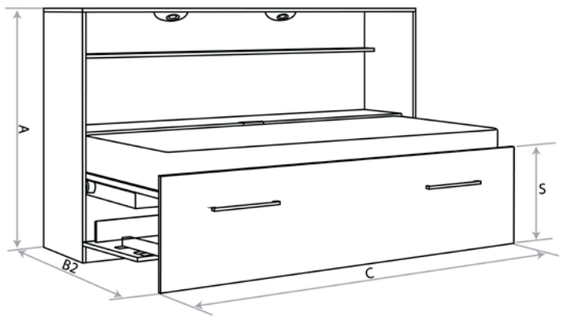

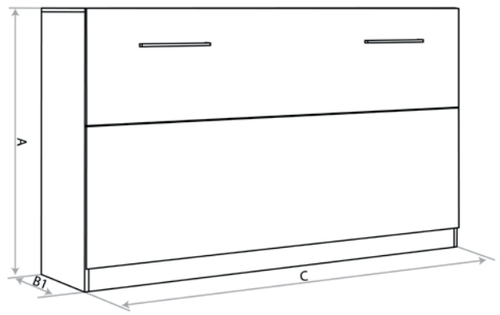

mm	90x190	120x190	140x190
A	1215	1515	1715
B1	572	572	572
B2	1150	1450	1850
C	1998	1998	1998
S	430	430	430

waga materacy

min/max waga materaca (materac do 20cm grubości)			
szerokość	**90x190cm**	**120x190cm**	**140x190cm**
min	8kg	12kg	16kg
max	26kg	32kg	38kg
dopuszczalne obciążenie ramy łóżka bez materacy			
max	110kg	220kg	220kg

Podawane wymiary podawane sa z pewną tolerancją, szczególnie przy elementach tapicerowanych.

Dostępne szerokości

90x190cm
120x190cm
140x190cm

Specyfikacja Techniczna

- rama proszkowo lakierowana 30x30 mm
- 2 rzędy po 17 listew sprężynujących 52x8 mm (w modelach 90 cm - jeden rząd)
- wysokość powierzchni spania (bez materaca) 43 cm
- możliwość zastosowania materaca do 20 cm grubości
- pojemnik na pościel
- minimalna głębokość zabudowy 50 cm
- obciążenie na osobę około 110 kg
- waga materaca do 40 kg

Futura

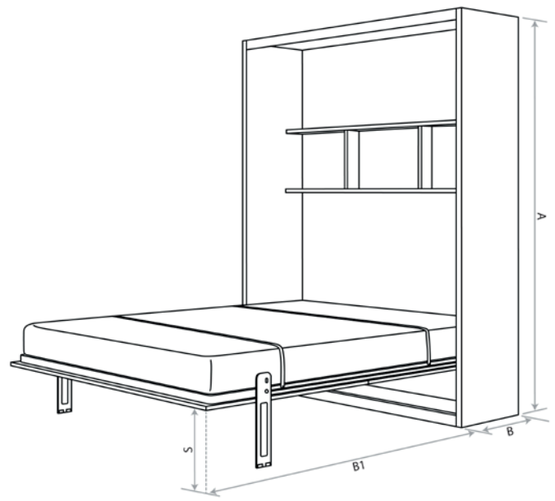

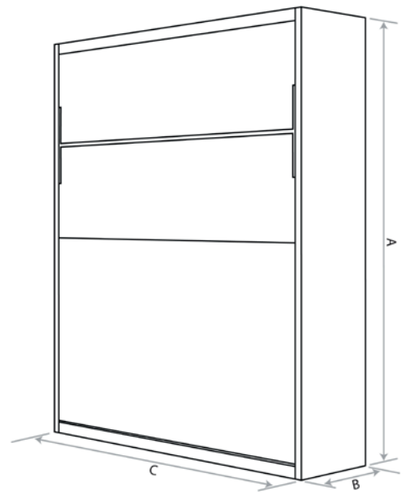

mm	90x200	120x200	140x200	160x200	180x200
A	2260	2260	2260	2260	2260
B	420/520	420/520	420/520	420/520	420/520
B1	1766	1766	1766	1766	1766
C	1066	1366	1566	1766	1966
S	370	370	370	370	370

waga materacy

min/max waga materaca (materac do 23cm grubości)					
szerokość	**90x200cm**	**120x200cm**	**140x200cm**	**160x200cm**	**180x200cm**
min	15kg	30kg	30kg	30kg	30kg
max	20kg	35kg	35kg	35kg	38kg
dopuszczalne obciążenie ramy łóżka bez materacy					
max	110kg	110kg	220kg	220kg	220kg

Podawane wymiary podawane sa z pewną tolerancją, szczególnie przy elementach tapicerowanych.

Dostępne szerokości

90x200cm
120x200cm
140x200cm
160x200cm
180x200cm

Specyfikacja Techniczna

- rama proszkowo lakierowana 2 rzędy listew sprężynujących (model 90 cm – 1 rząd) system sprężyn gazowych
- wysokość powierzchni spania (bez materaca) 37cm
- możliwość zastosowania materaca do 23 cm grubości
- minimalna głębokość zabudowy 42 cm
- obciążenie na osobę około 110 kg
- waga materaca do 35 kg

Leggio

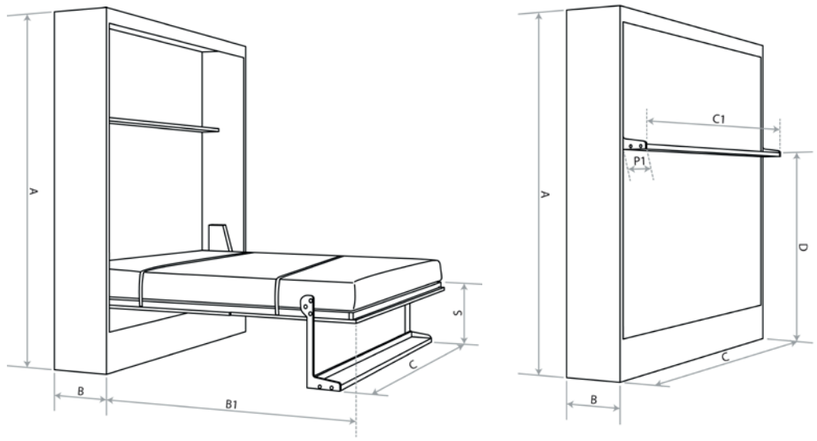

mm	120x200	140x200	160x200
A	2370	2370	2370
B	520/420	520/420	520/420
B1	1740	1740	1740
P1	170	170	170
C	1270	1570	1770
D	1460	1460	1460
S	520	520	520

waga materacy

min/max waga materaca (materac do 23cm grubości)			
szerokość	120x200cm	140x200cm	160x200cm
min	20kg	25kg	35kg
max	25kg	30kg	40kg
dopuszczalne obciążenie ramy łóżka bez materacy			
max	110kg	220kg	220kg

Podawane wymiary podawane sa z pewną tolerancją, szczególnie przy elementach tapicerowanych.

Dostępne szerokości

120x200cm
140x200cm
160x200cm

Specyfikacja Techniczna

- rama proszkowo lakierowana 50x25mm
- 2 rzędy po 14 listew sprężynujących 67x8,5mm (w modelach 90cm - jeden rząd)
- wysokość powierzchni spania (bez materaca) 52cm
- możliwość zastosowania materaca do 23cm grubości
- system sprężyn gazowych

Livello

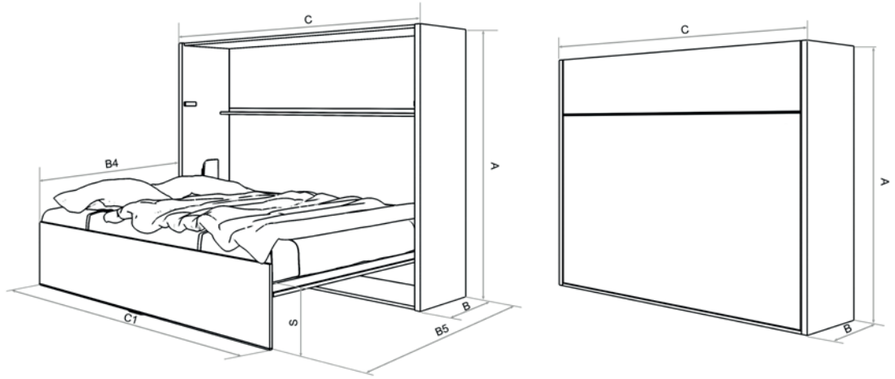

mm	140x200	160x200	180x200
A	1630	1830	2030
B	520	520	520
B4	1220	1420	1620
B5	1740	1940	2140
C	2160	2160	2160
C1	2076	2076	2076
S	350	350	350

waga materacy

min/max waga materaca (materac do 23cm grubości)			
szerokość	140x200cm	160x200cm	180x200cm
min	25kg	35kg	40kg
max	30kg	40kg	45kg
dopuszczalne obciążenie ramy łóżka bez materacy			
max	220kg	220kg	220kg

Podawane wymiary podawane sa z pewną tolerancją, szczególnie przy elementach tapicerowanych.

Dostępne szerokości

140x200cm
160x200cm
180x200cm

Specyfikacja Techniczna

- rama proszkowo lakierowana 50x30mm
- 2 rzędy po 14 listew sprężynujących 67x8,5mm (w modelu 120cm - jeden rząd)
- wysokość powierzchni spania (bez materaca) 35cm
- możliwość zastosowania materaca do 23cm grubości
- system sprężyn gazowych

Singlo

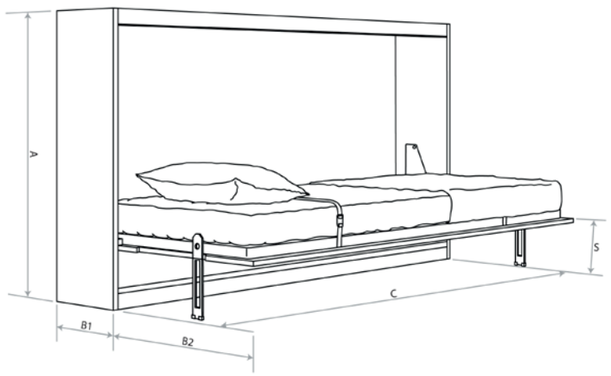

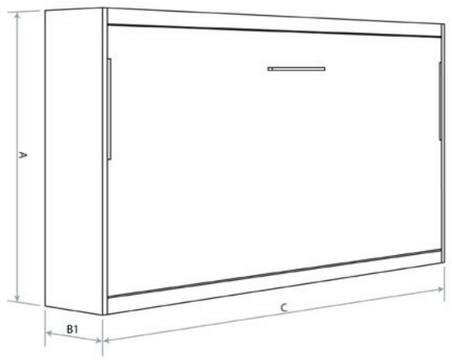

mm	90x200
A	1160
B1	370
B2	730
C	2164
S	350

waga materacy

min/max waga materaca (materac do 20cm grubości)	
szerokość	**90x200cm**
min	10kg
max	20kg
dopuszczalne obciążenie ramy łóżka bez materacy	
max	110kg

Podawane wymiary podawane sa z pewną tolerancją, szczególnie przy elementach tapicerowanych.

Dostępne szerokości

90x200 cm

Specyfikacja Techniczna

- rama proszkowo lakierowana
- 1 rząd listew sprężynujących
- system sprężyn gazowych
- wysokość powierzchni spania (bez materaca) 35 cm
- możliwość zastosowania materaca do 20 cm grubości
- minimalna głębokość zabudowy 33 cm
- obciążenie na osobę około 110 kg
- waga materaca do 20 kg

Singlo XL

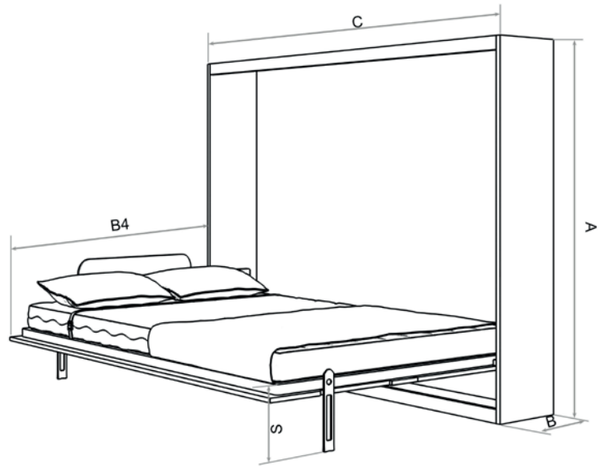

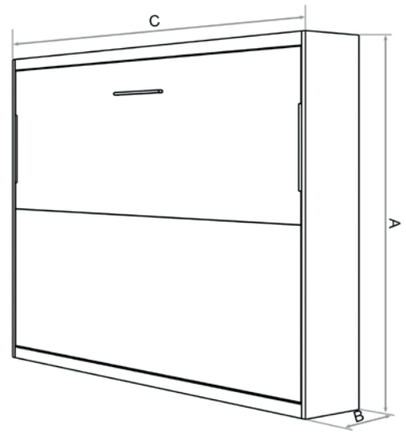

mm	120x200	140x200
A	1460	1660
B	420	420
B4	1030	1230
C	2164	2164
S	300	300

waga materacy

min/max waga materaca (materac do 23cm grubości)		
szerokość	**120x200**	**140x200**
min	30kg	30kg
max	35kg	35kg
dopuszczalne obciążenie ramy łóżka bez materacy		
max	110kg	110kg

Podawane wymiary podawane sa z pewną tolerancją, szczególnie przy elementach tapicerowanych.

Dostępne szerokości

120x200 cm
140x200 cm

Specyfikacja Techniczna

- rama proszkowo lakierowana
- 2 rzędy listew sprężynujących (model 120 cm – 1 rząd)
- system sprężyn gazowych
- wysokość powierzchni spania (bez materaca) 30cm
- możliwość zastosowania materaca do 23 cm grubości
- minimalna głębokość zabudowy 39 cm
- obciążenie na osobę około 110 kg
- waga materaca do 35 kg

WB Box

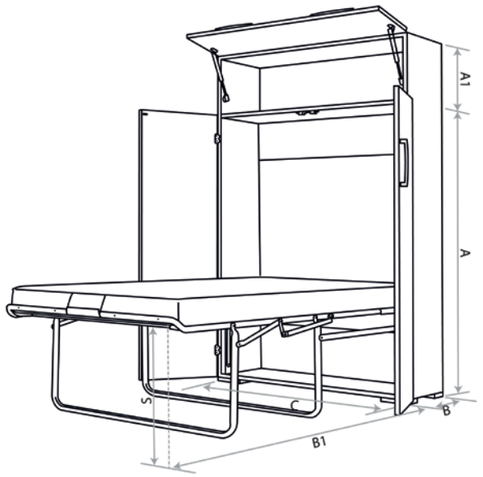

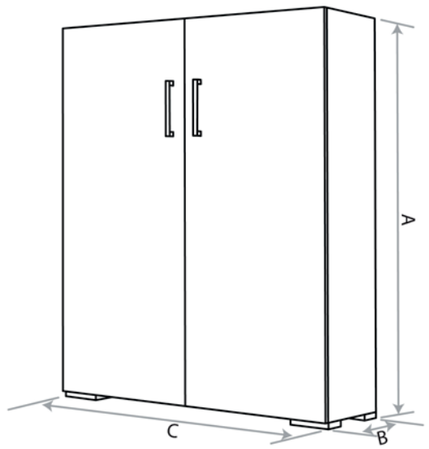

mm	80x200cm	140x200cm
A	1350	1350
A1	350	350
B	420	420
B1	1615	1615
C	970	1570
S	530	530

Dostępne szerokości

80x200 cm (materac 74x195 cm)
140x200 cm (materac 134x195 cm)

Specyfikacja Techniczna

- rama proszkowo lakierowana
- 13 listew sprężynujących 52x8 mm
- wysokość powierzchni spania 53 cm
- możliwość zastosowania materaca do 11cm grubości
- minimalna głębokość zabudowy 36 cm

WB Meca

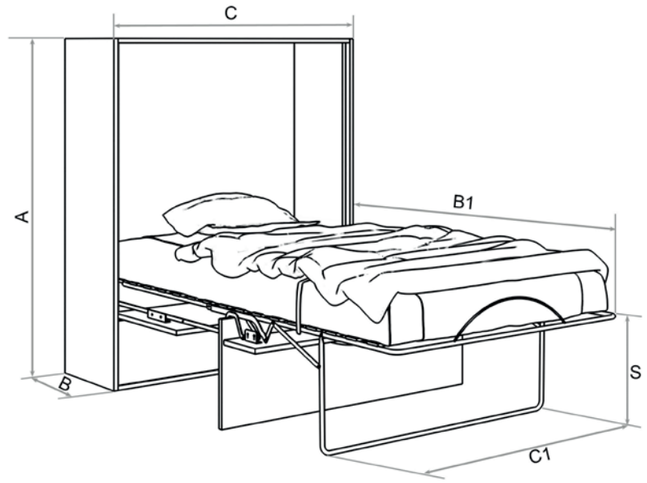

mm	80x200cm
A	1370
B	420
B1	1760
C	1150
S	240

Dostępne szerokości

90x200 cm (93x198x H15)

Specyfikacja Techniczna

- rama proszkowo lakierowana
- 13 listew sprężynujących
- wysokość powierzchni spania z materacem 57 cm
- możliwość zastosowania materaca do 15 cm grubości
- minimalna głębokość zabudowy 42 cm

WBS Classic

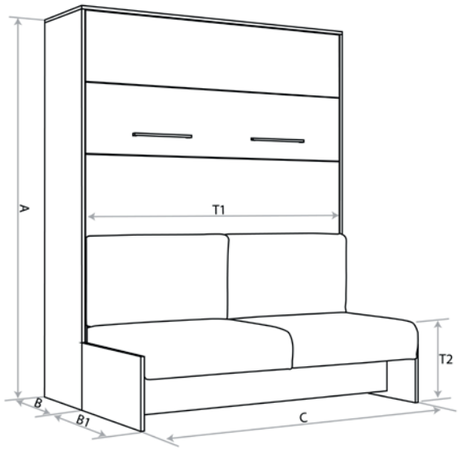

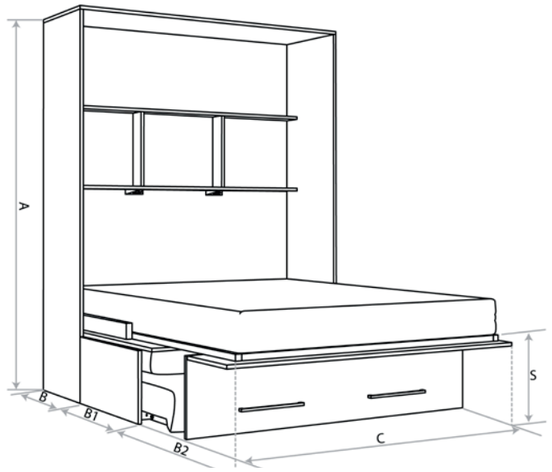

mm	140x200	160x200
A	2076	2076
B	604	604
B1	750	750
B2	821	821
C	1604	1804
T2	460	460
S	430	430

waga materacy

min/max waga materaca (materac do 20cm grubości)		
szerokość	**140x200cm**	**160x200cm**
min	25kg	30kg
max	30kg	35kg
dopuszczalne obciążenie ramy łóżka bez materacy		
max	220kg	220kg

Podawane wymiary podawane sa z pewną tolerancją, szczególnie przy elementach tapicerowanych.

Dostępne szerokości

140x200 cm
160x200c m

Specyfikacja Techniczna

- rama proszkowo lakierowana 30x30 mm
- 2 rzędy po 17 listew sprężynujących 52x8 mm
- wysokość powierzchni spania (bez materaca) 43 cm
- możliwość zastosowania materaca do 20c m grubości
- minimalna głębokość zabudowy 55 cm
- obciążenie na osobę około 110 kg
- waga materaca do 35 kg

WBS Trend

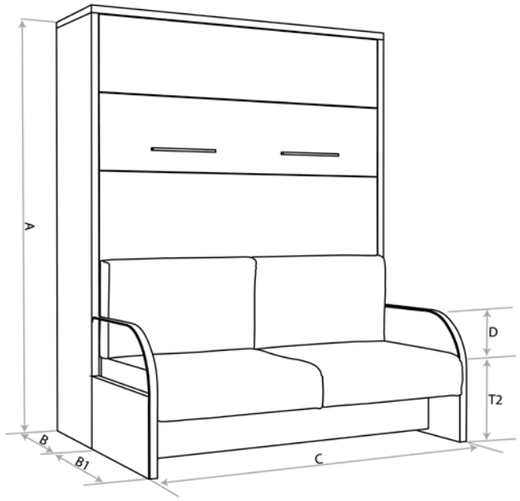

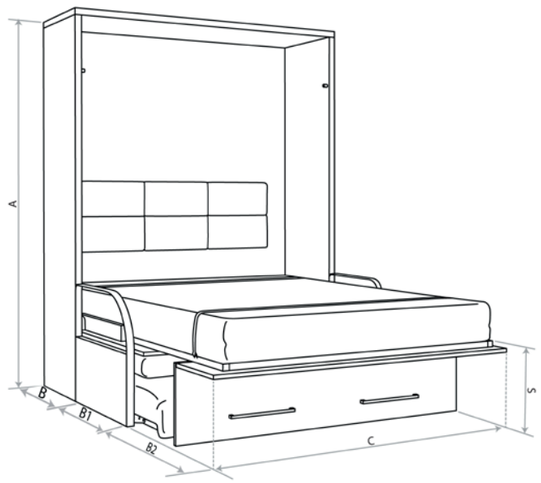

mm	140x200	160x200
A	2096	2096
B	604	604
B1	750	750
B2	821	821
C	1640	1840
D	300	300
T2	460	460
S	430	430

waga materacy

min/max waga materaca (materac do 20cm grubości)		
szerokość	**140x200cm**	**160x200cm**
min	25kg	30kg
max	30kg	35kg
dopuszczalne obciążenie ramy łóżka bez materacy		
max	220kg	220kg

Podawane wymiary podawane sa z pewną tolerancją, szczególnie przy elementach tapicerowanych.

Dostępne szerokości

140x200 cm
160x200cm

Specyfikacja Techniczna

- rama proszkowo lakierowana 30x30 mm
- 2 rzędy po 17 listew sprężynujących 52x8 mm
- wysokość powierzchni spania (bez materaca) 43 cm
- możliwość zastosowania materaca do 20 cm grubości
- minimalna głębokość zabudowy 55 cm
- obciążenie na osobę około 110 kg
- waga materaca do 35 kg

WBS Soft

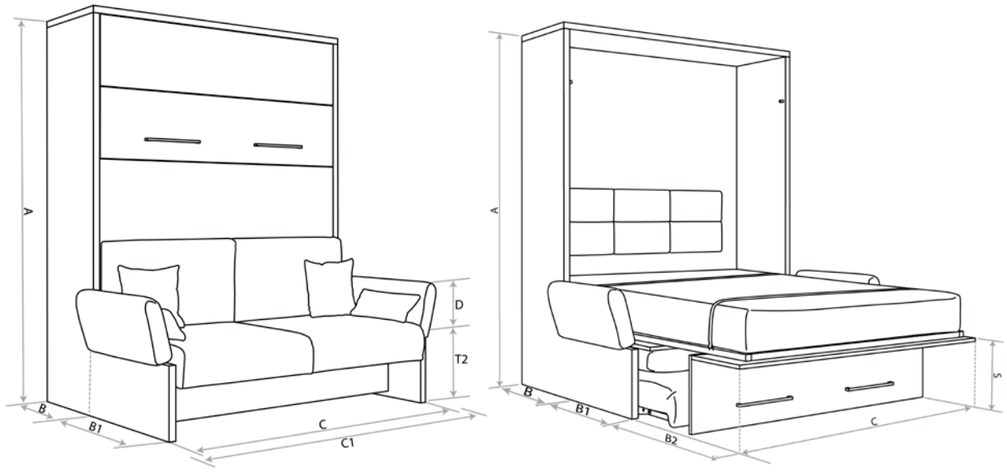

mm	140x200	160x200
A	2096	2096
B	604	604
B1	750	750
B2	821	821
C	1640	1840
C1	1880	2080
D	200	200
T2	460	460
S	430	430

waga materacy

min/max waga materaca (materac do 20cm grubości)		
szerokość	**140x200cm**	**160x200cm**
min	25kg	30kg
max	30kg	35kg
dopuszczalne obciążenie ramy łóżka bez materacy		
max	220kg	220kg

Podawane wymiary podawane sa z pewną tolerancją, szczególnie przy elementach tapicerowanych.

Dostępne szerokości

140x200 cm
160x200 cm

Specyfikacja Techniczna

- rama proszkowo lakierowana 30x30 mm
- 2 rzędy po 17 listew sprężynujących 52x8 mm
- wysokość powierzchni spania (bez materaca) 43 cm
- możliwość zastosowania materaca do 20 cm grubości
- minimalna głębokość zabudowy 55 cm
- obciążenie na osobę około 110 kg
- waga materaca do 35 kg

WBS Prestige

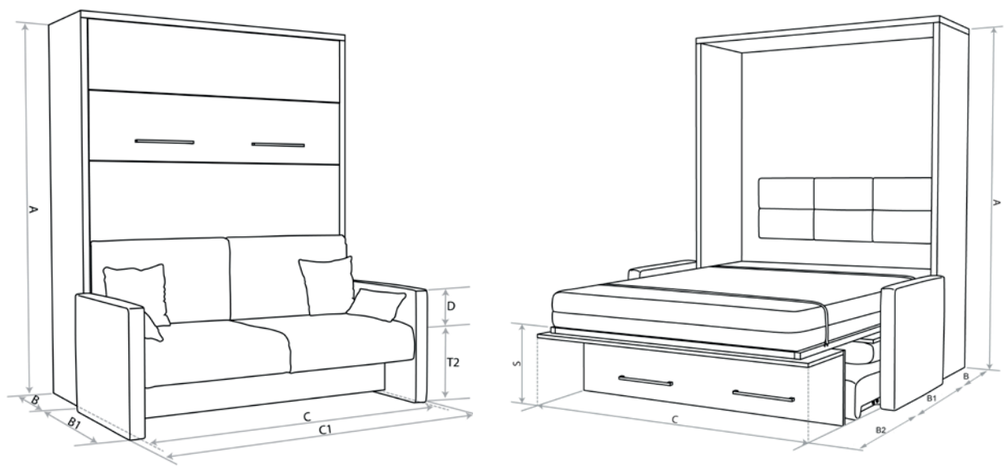

mm	140x200	160x200
A	2096	2096
B	604	604
B1	750	750
B2	821	821
C	1640	1840
C1	1720	1920
D	300	300
T2	460	460
S	430	430

waga materacy

min/max waga materaca (materac do 20cm grubości)		
szerokość	**140x200cm**	**160x200cm**
min	25kg	30kg
max	30kg	35kg
dopuszczalne obciążenie ramy łóżka bez materacy		
max	220kg	220kg

Podawane wymiary podawane sa z pewną tolerancją, szczególnie przy elementach tapicerowanych.

Dostępne szerokości

140x200 cm
160x200 cm

Specyfikacja Techniczna

- rama proszkowo lakierowana 30x30 mm
- 2 rzędy po 17 listew sprężynujących 52x8 mm
- wysokość powierzchni spania (bez materaca) 43 cm
- możliwość zastosowania materaca do 20 cm grubości
- minimalna głębokość zabudowy 55 cm
- obciążenie na osobę około 110 kg
- waga materaca do 35 kg

Leggio Classic MK1

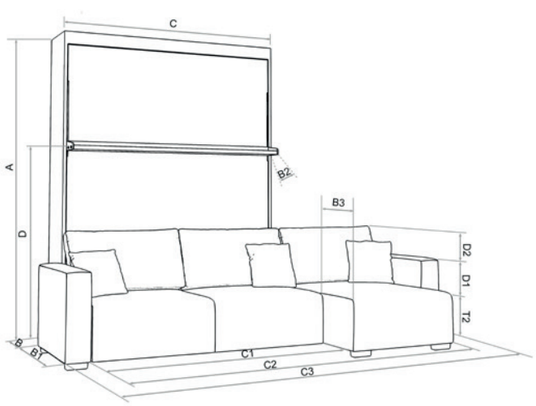

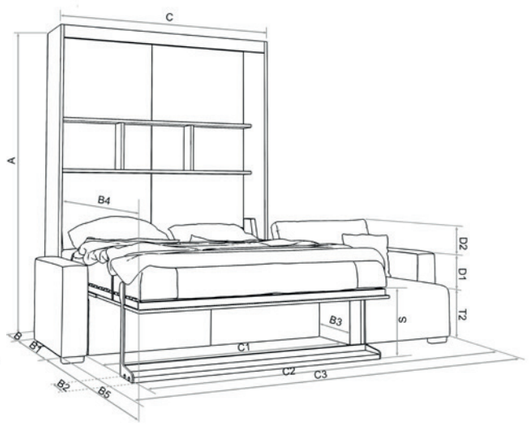

mm	90x200	120x200	140x200	160x200	180x200
A	2370	2370	2370	2370	2370
B	420/520	420/520	420/520	420/520	420/520
B1	790	790	790	790	790
B2	170	170	170	170	170
B3	400	400	400	400	400
B4	1740	1740	1740	1740	1740
B5	950	950	950	950	950
C	1070	1370	1570	1770	1970
C1	1070	1370	1570	1770	1970
C2	1970	2270	2470	2670	2870
C3	2330	2630	2830	3030	3230
D	1460	1460	1460	1460	1460
D1	200	200	200	200	200
D2	290	290	290	290	290
S	520	520	520	520	520
T2	400	400	400	400	400

waga materacy

min/max waga materaca (materac do 23cm grubości)					
szerokość	90x200	120x200cm	140x200cm	160x200cm	180x200cm
min	15kg	20kg	25kg	35kg	40kg
max	20kg	25kg	30kg	40kg	45kg
dopuszczalne obciążenie ramy łóżka bez materacy					
max	110kg	110kg	220kg	220kg	220kg

Podawane wymiary podawane sa z pewną tolerancją, szczególnie przy elementach tapicerowanych.

Dostępne szerokości

90x200 cm
120x200 cm
140x200 cm
160x200 cm
180x200 cm

Specyfikacja Techniczna

- rama proszkowo lakierowana 50x25 mm
- 2 rzędy po 14 listew sprężynujących 67x8,5 mm (w modelach 90/120 cm - jeden rząd)
- wysokość powierzchni spania (bez materaca) 52 cm
- możliwość zastosowania materaca do 23 cm grubości
- system sprężyn gazowych

Leggio STD MK1

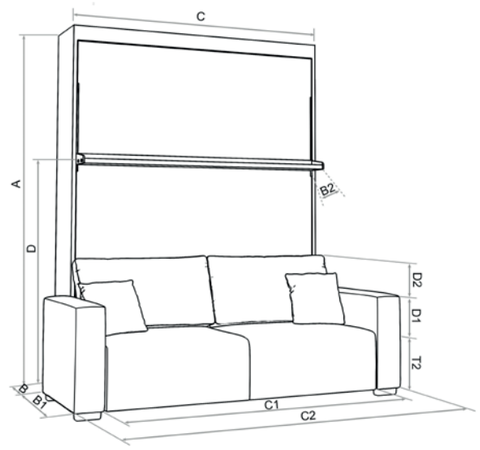

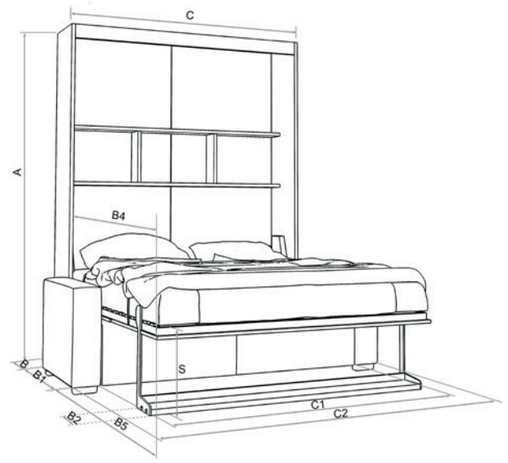

mm	90x200	120x200	140x200	160x200	180x200
A	2370	2370	2370	2370	2370
B	420/520	420/520	420/520	420/520	420/520
B1	790	790	790	790	790
B2	170	170	170	170	170
B4	1740	1740	1740	1740	1740
B5	950	950	950	950	950
C	1070	1370	1570	1770	1970
C1	1070	1370	1570	1770	1970
C2	1430	1730	1930	2130	2330
D	1460	1460	1460	1460	1460
D1	200	200	200	200	200
D2	290	290	290	290	290
S	520	520	520	520	520
T2	400	400	400	400	400

waga materacy

min/max waga materaca (materac do 23cm grubości)					
szerokość	90x200	120x200cm	140x200cm	160x200cm	180x200cm
min	15kg	20kg	25kg	35kg	40kg
max	20kg	25kg	30kg	40kg	45kg
dopuszczalne obciążenie ramy łóżka bez materacy					
max	110kg	110kg	220kg	220kg	220kg

Podawane wymiary podawane sa z pewną tolerancją, szczególnie przy elementach tapicerowanych.

Dostępne szerokości

90x200 cm
120x200 cm
140x200 cm
160x200 cm
180x200 cm

Specyfikacja Techniczna

- rama proszkowo lakierowana 50x25 mm
- 2 rzędy po 14 listew sprężynujących 67x8,5 mm (w modelach 90/120 cm - jeden rząd)
- wysokość powierzchni spania (bez materaca) 52 cm
- możliwość zastosowania materaca do 23 cm grubości
- system sprężyn gazowych

Leggio STD XL MK1

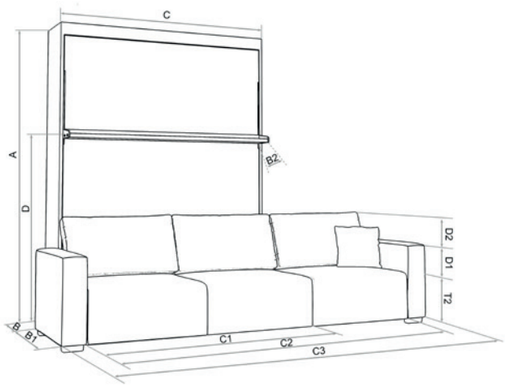

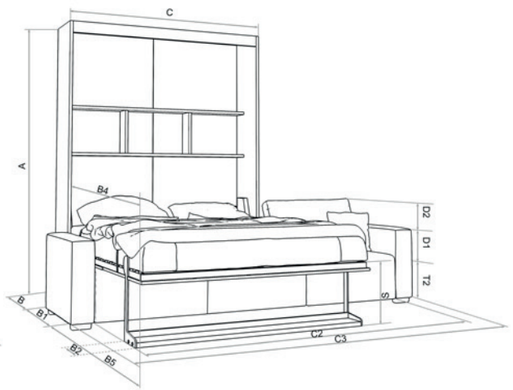

mm	90x200	120x200	140x200	160x200	180x200
A	2370	2370	2370	2370	2370
B	420/520	420/520	420/520	420/520	420/520
B1	790	790	790	790	790
B2	170	170	170	170	170
B4	1740	1740	1740	1740	1740
B5	950	950	950	950	950
C	1070	1370	1570	1770	1970
C1	1070	1370	1570	1770	1970
C2	1605	2055	2355	2655	2955
C3	1965	2415	2715	3015	3315
D	1460	1460	1460	1460	1460
D1	200	200	200	200	200
D2	290	290	290	290	290
S	520	520	520	520	520
T2	400	400	400	400	400

waga materacy

min/max waga materaca (materac do 23cm grubości)					
szerokość	90x200	120x200cm	140x200cm	160x200cm	180x200cm
min	15kg	20kg	25kg	35kg	40kg
max	20kg	25kg	30kg	40kg	45kg
dopuszczalne obciążenie ramy łóżka bez materacy					
max	110kg	110kg	220kg	220kg	220kg

Podawane wymiary podawane sa z pewną tolerancją, szczególnie przy elementach tapicerowanych.

Dostępne szerokości

90x200 cm
120x200 cm
140x200 cm
160x200 cm
180x200 cm

Specyfikacja Techniczna

- rama proszkowo lakierowana 50x25 mm
- 2 rzędy po 14 listew sprężynujących 67x8,5 mm (w modelach 90/120 cm - jeden rząd)
- wysokość powierzchni spania (bez materaca) 52 cm
- możliwość zastosowania materaca do 23 cm grubości
- system sprężyn gazowych

Leggio STD+STD FREE MK1

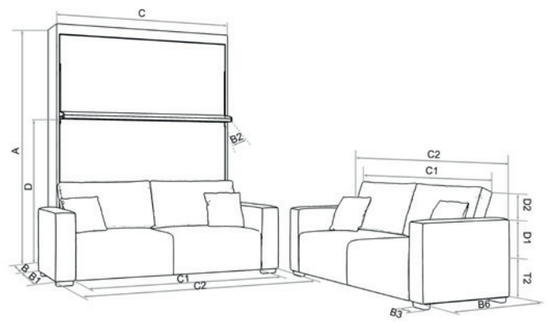

mm	90x200	120x200	140x200	160x200	180x200
A	2370	2370	2370	2370	2370
B	420/520	420/520	420/520	420/520	420/520
B1	790	790	790	790	790
B2	170	170	170	170	170
B4	1740	1740	1740	1740	1740
B5	950	950	950	950	950
B6	970	970	970	970	970
C	1070	1370	1570	1770	1970
C1	1070	1370	1570	1770	1970
C2	1430	1730	1930	2130	2330
D	1460	1460	1460	1460	1460
D1	200	200	200	200	200
D2	290	290	290	290	290
S	520	520	520	520	520
T2	400	400	400	400	400

waga materacy

min/max waga materaca (materac do 23cm grubości)					
szerokość	90x200	120x200cm	140x200cm	160x200cm	180x200cm
min	15kg	20kg	25kg	35kg	40kg
max	20kg	25kg	30kg	40kg	45kg
dopuszczalne obciążenie ramy łóżka bez materacy					
max	110kg	110kg	220kg	220kg	220kg

Podawane wymiary podawane sa z pewną tolerancją, szczególnie przy elementach tapicerowanych.

Dostępne szerokości

90x200 cm
120x200 cm
140x200 cm
160x200 cm
180x200 cm

Specyfikacja Techniczna

- rama proszkowo lakierowana 50x25 mm
- 2 rzędy po 14 listew sprężynujących 67x8,5 mm (w modelach 90/120 cm - jeden rząd)
- wysokość powierzchni spania (bez materaca) 52 cm
- możliwość zastosowania materaca do 23 cm grubości
- system sprężyn gazowych

Leggio LW MK1

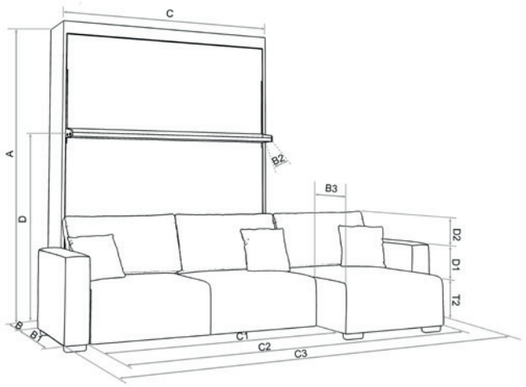

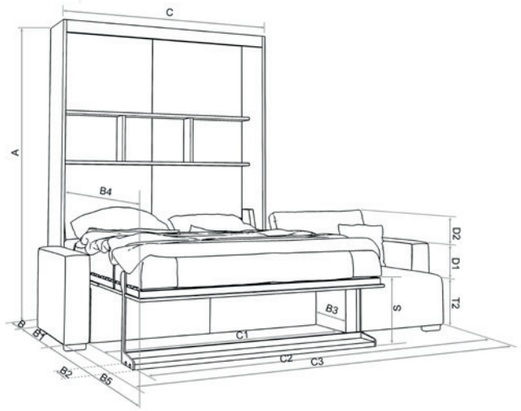

mm	90x200	120x200	140x200	160x200	180x200
A	2370	2370	2370	2370	2370
B	420/520	420/520	420/520	420/520	420/520
B1	790	790	790	790	790
B2	170	170	170	170	170
B3	400	400	400	400	400
B4	1740	1740	1740	1740	1740
B5	950	950	950	950	950
C	1070	1370	1570	1770	1970
C1	1070	1370	1570	1770	1970
C2	1970	2270	2470	2670	2870
C3	2330	2630	2830	3030	3230
D	1460	1460	1460	1460	1460
D1	200	200	200	200	200
D2	290	290	290	290	290
S	520	520	520	520	520
T2	400	400	400	400	400

waga materacy

min/max waga materaca (materac do 23cm grubości)					
szerokość	**90x200**	**120x200cm**	**140x200cm**	**160x200cm**	**180x200cm**
min	15kg	20kg	25kg	35kg	40kg
max	20kg	25kg	30kg	40kg	45kg
dopuszczalne obciążenie ramy łóżka bez materacy					
max	110kg	110kg	220kg	220kg	220kg

Podawane wymiary podawane sa z pewną tolerancją, szczególnie przy elementach tapicerowanych.

Dostępne szerokości

90x200 cm
120x200 cm
140x200 cm
160x200 cm
180x200 cm

Specyfikacja Techniczna

- rama proszkowo lakierowana 50x25 mm
- 2 rzędy po 14 listew sprężynujących 67x8,5 mm (w modelach 90/120 cm - jeden rząd)
- wysokość powierzchni spania (bez materaca) 52 cm
- możliwość zastosowania materaca do 23 cm grubości
- system sprężyn gazowych

Leggio STD+STD MK1

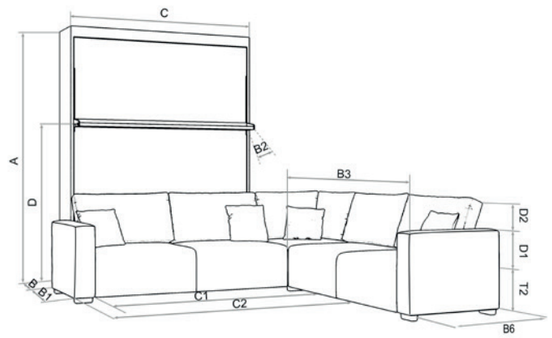

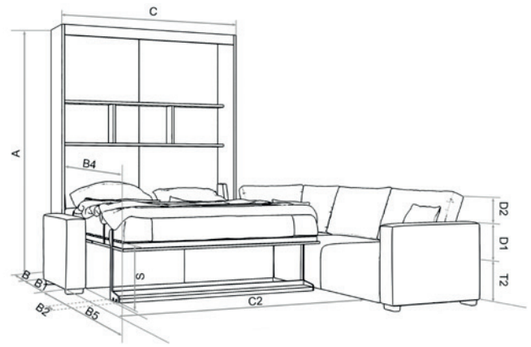

mm	90x200	120x200	140x200	160x200	180x200
A	2370	2370	2370	2370	2370
B	420/520	420/520	420/520	420/520	420/520
B1	790	790	790	790	790
B2	170	170	170	170	170
B4	1740	1740	1740	1740	1740
B5	950	950	950	950	950
B6	970	970	970	970	970
C	1070	1370	1570	1770	1970
C1	1070	1370	1570	1770	1970
C2	1250	1550	1750	1950	2150
D	1460	1460	1460	1460	1460
D1	200	200	200	200	200
D2	290	290	290	290	290
S	520	520	520	520	520
T2	400	400	400	400	400

waga materacy

min/max waga materaca (materac do 23cm grubości)					
szerokość	**90x200**	**120x200cm**	**140x200cm**	**160x200cm**	**180x200cm**
min	15kg	20kg	25kg	35kg	40kg
max	20kg	25kg	30kg	40kg	45kg
dopuszczalne obciążenie ramy łóżka bez materacy					
max	110kg	110kg	220kg	220kg	220kg

Podawane wymiary podawane sa z pewną tolerancją, szczególnie przy elementach tapicerowanych.

Dostępne szerokości

90x200 cm
120x200 cm
140x200 cm
160x200 cm
180x200 cm

Specyfikacja Techniczna

- rama proszkowo lakierowana 50x25 mm
- 2 rzędy po 14 listew sprężynujących 67x8,5 mm (w modelach 90/120 cm - jeden rząd)
- wysokość powierzchni spania (bez materaca) 52 cm
- możliwość zastosowania materaca do 23 cm grubości
- system sprężyn gazowych

Leggio Classic MK2

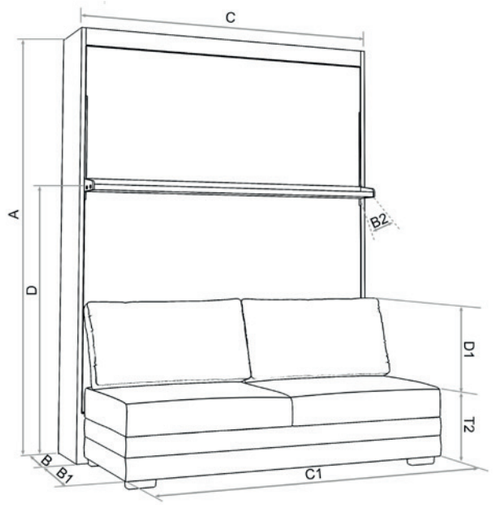

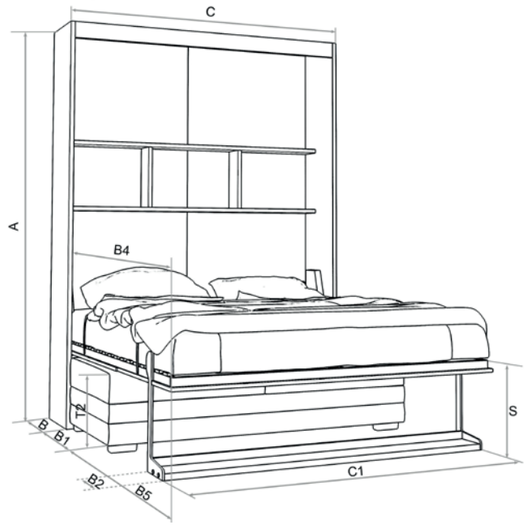

mm	90x200	120x200	140x200	160x200	180x200
A	2370	2370	2370	2370	2370
B	420/520	420/520	420/520	420/520	420/520
B1	790	790	790	790	790
B2	170	170	170	170	170
B4	1740	1740	1740	1740	1740
B5	950	950	950	950	950
C	1070	1370	1570	1770	1970
C1	1070	1370	1570	1770	1970
D	1460	1460	1460	1460	1460
D1	490	490	490	490	490
S	520	520	520	520	520
T2	400	400	400	400	400

waga materacy

min/max waga materaca (materac do 23cm grubości)					
szerokość	**90x200**	**120x200cm**	**140x200cm**	**160x200cm**	**180x200cm**
min	15kg	20kg	25kg	35kg	40kg
max	20kg	25kg	30kg	40kg	45kg
dopuszczalne obciążenie ramy łóżka bez materacy					
max	110kg	110kg	220kg	220kg	220kg

Podawane wymiary podawane sa z pewną tolerancją, szczególnie przy elementach tapicerowanych.

Dostępne szerokości

90x200 cm
120x200 cm
140x200 cm
160x200 cm
180x200 cm

Specyfikacja Techniczna

- rama proszkowo lakierowana 50x25 mm
- 2 rzędy po 14 listew sprężynujących 67x8,5 mm (w modelach 90/120 cm - jeden rząd)
- wysokość powierzchni spania (bez materaca) 52 cm
- możliwość zastosowania materaca do 23 cm grubości
- system sprężyn gazowych

Leggio STD MK2

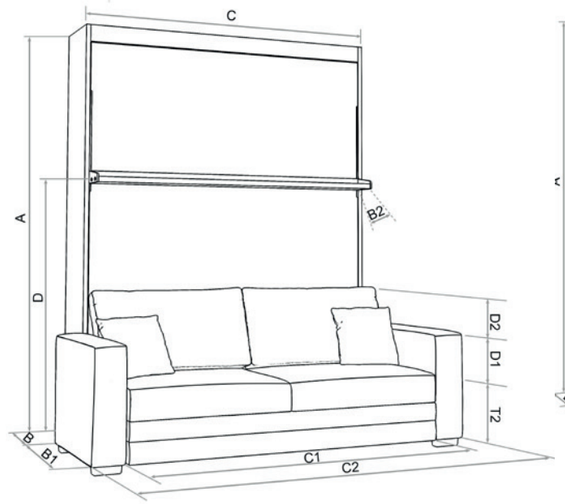

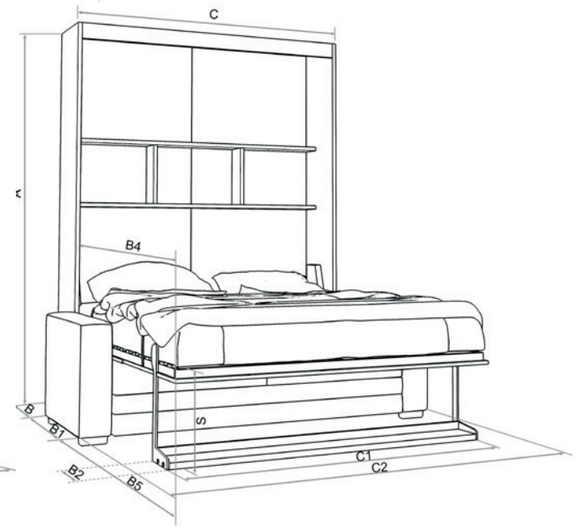

mm	90x200	120x200	140x200	160x200	180x200
A	2370	2370	2370	2370	2370
B	420/520	420/520	420/520	420/520	420/520
B1	790	790	790	790	790
B2	170	170	170	170	170
B4	1740	1740	1740	1740	1740
B5	950	950	950	950	950
C	1070	1370	1570	1770	1970
C1	1070	1370	1570	1770	1970
C2	1430	1730	1930	2130	2330
D	1460	1460	1460	1460	1460
D1	200	200	200	200	200
D2	290	290	290	290	290
S	520	520	520	520	520
T2	400	400	400	400	400

waga materacy

min/max waga materaca (materac do 23cm grubości)					
szerokość	**90x200**	**120x200cm**	**140x200cm**	**160x200cm**	**180x200cm**
min	15kg	20kg	25kg	35kg	40kg
max	20kg	25kg	30kg	40kg	45kg
dopuszczalne obciążenie ramy łóżka bez materacy					
max	110kg	110kg	220kg	220kg	220kg

Podawane wymiary podawane sa z pewną tolerancją, szczególnie przy elementach tapicerowanych.

Dostępne szerokości

90x200 cm
120x200 cm
140x200 cm
160x200 cm
180x200 cm

Specyfikacja Techniczna

- rama proszkowo lakierowana 50x25 mm
- 2 rzędy po 14 listew sprężynujących 67x8,5 mm (w modelach 90/120 cm - jeden rząd)
- wysokość powierzchni spania (bez materaca) 52 cm
- możliwość zastosowania materaca do 23 cm grubości
- system sprężyn gazowych

Leggio STD XL MK2

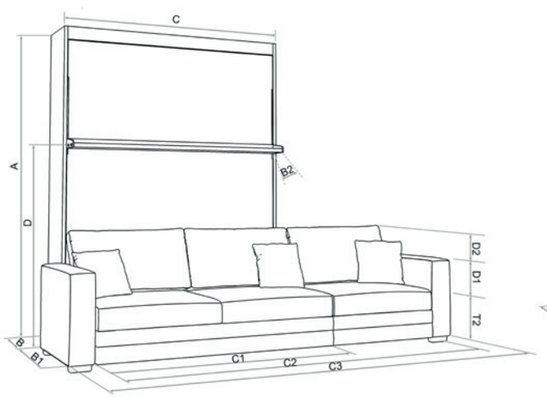

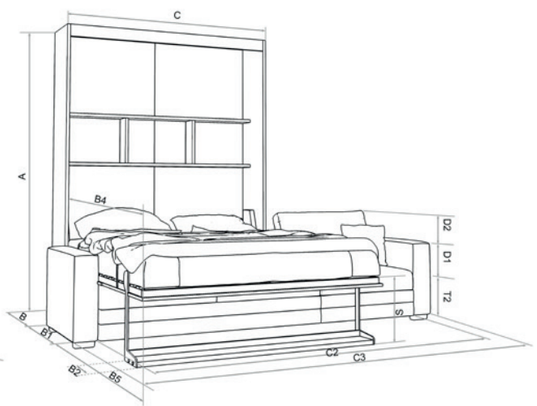

mm	90x200	120x200	140x200	160x200	180x200
A	2370	2370	2370	2370	2370
B	420/520	420/520	420/520	420/520	420/520
B1	790	790	790	790	790
B2	170	170	170	170	170
B4	1740	1740	1740	1740	1740
B5	950	950	950	950	950
C	1070	1370	1570	1770	1970
C1	1070	1370	1570	1770	1970
C2	1605	2055	2355	2655	2955
C3	1965	2415	2715	3015	3315
D	1460	1460	1460	1460	1460
D1	200	200	200	200	200
D2	290	290	290	290	290
S	520	520	520	520	520
T2	400	400	400	400	400

waga materacy

min/max waga materaca (materac do 23cm grubości)					
szerokość	90x200	120x200cm	140x200cm	160x200cm	180x200cm
min	15kg	20kg	25kg	35kg	40kg
max	20kg	25kg	30kg	40kg	45kg
dopuszczalne obciążenie ramy łóżka bez materacy					
max	110kg	110kg	220kg	220kg	220kg

Podawane wymiary podawane sa z pewną tolerancją, szczególnie przy elementach tapicerowanych.

Dostępne szerokości

90x200 cm
120x200 cm
140x200 cm
160x200 cm
180x200 cm

Specyfikacja Techniczna

- rama proszkowo lakierowana 50x25 mm
- 2 rzędy po 14 listew sprężynujących 67x8,5 mm (w modelach 90/120 cm - jeden rząd)
- wysokość powierzchni spania (bez materaca) 52 cm
- możliwość zastosowania materaca do 23 cm grubości
- system sprężyn gazowych

Leggio STD+STD FREE MK2

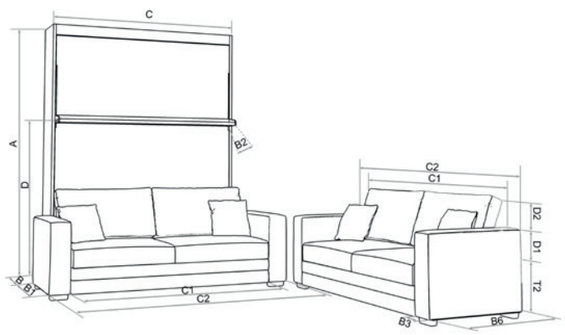

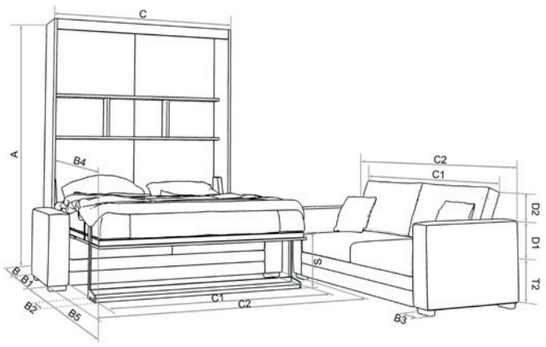

mm	90x200	120x200	140x200	160x200	180x200
A	2370	2370	2370	2370	2370
B	420/520	420/520	420/520	420/520	420/520
B1	790	790	790	790	790
B2	170	170	170	170	170
B4	1740	1740	1740	1740	1740
B5	950	950	950	950	950
B6	970	970	970	970	970
C	1070	1370	1570	1770	1970
C1	1070	1370	1570	1770	1970
C2	1430	1730	1930	2130	2330
D	1460	1460	1460	1460	1460
D1	200	200	200	200	200
D2	290	290	290	290	290
S	520	520	520	520	520
T2	400	400	400	400	400

waga materacy

min/max waga materaca (materac do 23cm grubości)					
szerokość	90x200	120x200cm	140x200cm	160x200cm	180x200cm
min	15kg	20kg	25kg	35kg	40kg
max	20kg	25kg	30kg	40kg	45kg
dopuszczalne obciążenie ramy łóżka bez materacy					
max	110kg	110kg	220kg	220kg	220kg

Podawane wymiary podawane sa z pewną tolerancją, szczególnie przy elementach tapicerowanych.

Dostępne szerokości

90x200 cm
120x200 cm
140x200 cm
160x200 cm
180x200 cm

Specyfikacja Techniczna

- rama proszkowo lakierowana 50x25 mm
- 2 rzędy po 14 listew sprężynujących 67x8,5 mm (w modelach 90/120 cm - jeden rząd)
- wysokość powierzchni spania (bez materaca) 52 cm
- możliwość zastosowania materaca do 23 cm grubości
- system sprężyn gazowych

Leggio LW MK2

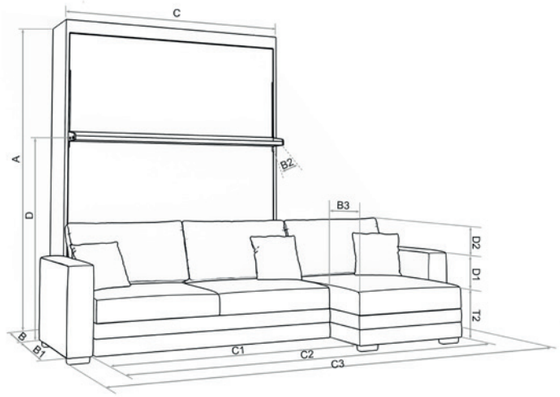

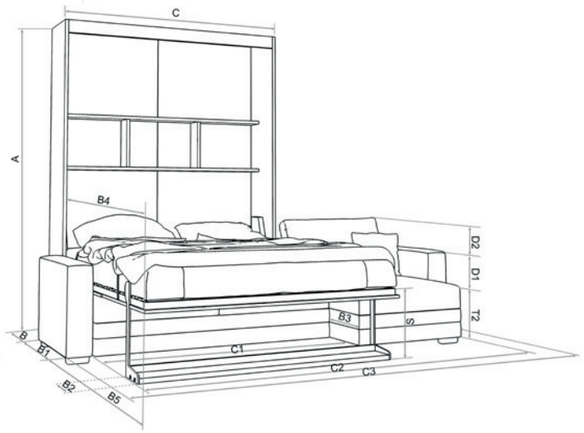

waga materacy

mm	90x200	120x200	140x200	160x200	180x200
A	2370	2370	2370	2370	2370
B	420/520	420/520	420/520	420/520	420/520
B1	790	790	790	790	790
B2	170	170	170	170	170
B3	400	400	400	400	400
B4	1740	1740	1740	1740	1740
B5	950	950	950	950	950
C	1070	1370	1570	1770	1970
C1	1070	1370	1570	1770	1970
C2	1970	2270	2470	2670	2870
C3	2330	2630	2830	3030	3230
D	1460	1460	1460	1460	1460
D1	200	200	200	200	200
D2	290	290	290	290	290
S	520	520	520	520	520
T2	400	400	400	400	400

min/max waga materaca (materac do 23cm grubości)					
szerokość	90x200	120x200cm	140x200cm	160x200cm	180x200cm
min	15kg	20kg	25kg	35kg	40kg
max	20kg	25kg	30kg	40kg	45kg
dopuszczalne obciążenie ramy łóżka bez materacy					
max	110kg	110kg	220kg	220kg	220kg

Podawane wymiary podawane sa z pewną tolerancją, szczególnie przy elementach tapicerowanych.

Dostępne szerokości

90x200 cm
120x200 cm
140x200 cm
160x200 cm
180x200 cm

Specyfikacja Techniczna

- rama proszkowo lakierowana 50x25 mm
- 2 rzędy po 14 listew sprężynujących 67x8,5 mm (w modelach 90/120 cm - jeden rząd)
- wysokość powierzchni spania (bez materaca) 52 cm
- możliwość zastosowania materaca do 23 cm grubości
- system sprężyn gazowych

Leggio STD+STD MK2

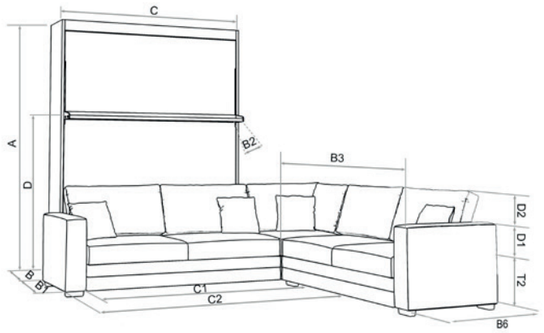

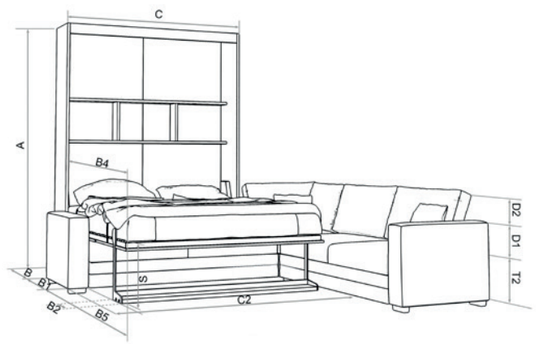

waga materacy

mm	90x200	120x200	140x200	160x200	180x200
A	2370	2370	2370	2370	2370
B	420/520	420/520	420/520	420/520	420/520
B1	790	790	790	790	790
B2	170	170	170	170	170
B4	1740	1740	1740	1740	1740
B5	950	950	950	950	950
B6	970	970	970	970	970
C	1070	1370	1570	1770	1970
C1	1070	1370	1570	1770	1970
C2	1250	1550	1750	1950	2150
D	1460	1460	1460	1460	1460
D1	200	200	200	200	200
D2	290	290	290	290	290
S	520	520	520	520	520
T2	400	400	400	400	400

min/max waga materaca (materac do 23cm grubości)					
szerokość	90x200	120x200cm	140x200cm	160x200cm	180x200cm
min	15kg	20kg	25kg	35kg	40kg
max	20kg	25kg	30kg	40kg	45kg
dopuszczalne obciążenie ramy łóżka bez materacy					
max	110kg	110kg	220kg	220kg	220kg

Podawane wymiary podawane sa z pewną tolerancją, szczególnie przy elementach tapicerowanych.

Dostępne szerokości

90x200 cm
120x200 cm
140x200 cm
160x200 cm
180x200 cm

Specyfikacja Techniczna

- rama proszkowo lakierowana 50x25 mm
- 2 rzędy po 14 listew sprężynujących 67x8,5 mm (w modelach 90/120 cm - jeden rząd)
- wysokość powierzchni spania (bez materaca) 52 cm
- możliwość zastosowania materaca do 23 cm grubości
- system sprężyn gazowych

Leggio Tondo Classic

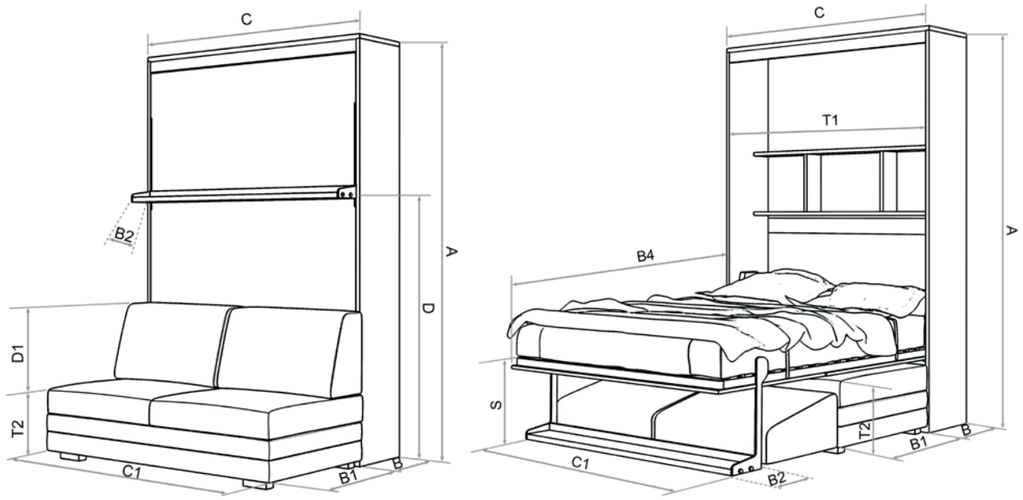

mm	90x200	120x200	140x200	160x200	180x200
A	2370	2370	2370	2370	2370
B	420/520	420/520	420/520	420/520	420/520
B1	890	890	890	890	890
B2	170	170	170	170	170
B4	1740	1740	1740	1740	1740
C	1070	1370	1570	1770	1970
C1	1070	1370	1570	1770	1970
D	1460	1460	1460	1460	1460
D1	450	450	450	450	450
S	520	520	520	520	520
T2	400	400	400	400	400

waga materacy

min/max waga materaca (materac do 23cm grubości)					
szerokość	90x200	120x200cm	140x200cm	160x200cm	180x200cm
min	15kg	20kg	25kg	35kg	40kg
max	20kg	25kg	30kg	40kg	45kg
dopuszczalne obciążenie ramy łóżka bez materacy					
max	110kg	110kg	220kg	220kg	220kg

Podawane wymiary podawane sa z pewną tolerancją, szczególnie przy elementach tapicerowanych.

Dostępne szerokości

90x200 cm
120x200 cm
140x200 cm
160x200 cm
180x200 cm

Specyfikacja Techniczna

- rama proszkowo lakierowana 50x25 mm
- 2 rzędy po 14 listew sprężynujących 67x8,5 mm (w modelach 90/120 cm - jeden rząd)
- wysokość powierzchni spania (bez materaca) 52 cm
- możliwość zastosowania materaca do 23 cm grubości
- system sprężyn gazowych

Leggio Tondo STD

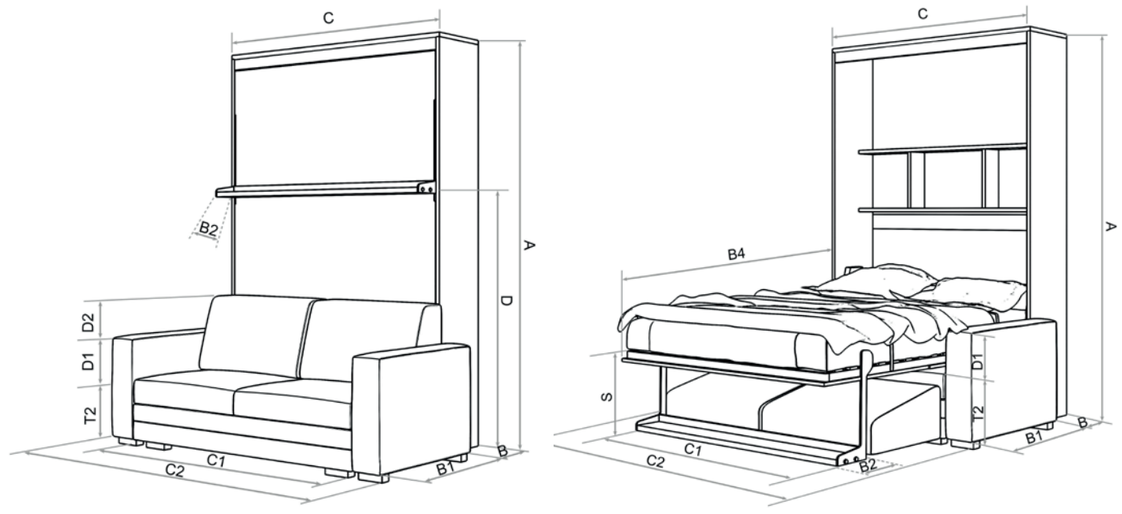

mm	90x200	120x200	140x200	160x200	180x200
A	2370	2370	2370	2370	2370
B	420/520	420/520	420/520	420/520	420/520
B1	890	890	890	890	890
B2	170	170	170	170	170
B4	1740	1740	1740	1740	1740
C	1070	1370	1570	1770	1970
C1	1070	1370	1570	1770	1970
C2	1430	1730	1930	2130	2330
D	1460	1460	1460	1460	1460
D1	190	190	190	190	190
D2	260	260	260	260	260
S	520	520	520	520	520
T2	400	400	400	400	400

waga materacy

min/max waga materaca (materac do 23cm grubości)					
szerokość	90x200	120x200cm	140x200cm	160x200cm	180x200cm
min	15kg	20kg	25kg	35kg	40kg
max	20kg	25kg	30kg	40kg	45kg
dopuszczalne obciążenie ramy łóżka bez materacy					
max	110kg	110kg	220kg	220kg	220kg

Podawane wymiary podawane sa z pewną tolerancją, szczególnie przy elementach tapicerowanych.

Dostępne szerokości

90x200 cm
120x200 cm
140x200 cm
160x200 cm
180x200 cm

Specyfikacja Techniczna

- rama proszkowo lakierowana 50x25 mm
- 2 rzędy po 14 listew sprężynujących 67x8,5 mm (w modelach 90/120 cm - jeden rząd)
- wysokość powierzchni spania (bez materaca) 52 cm
- możliwość zastosowania materaca do 23 cm grubości
- system sprężyn gazowych

Leggio Tondo STD XL

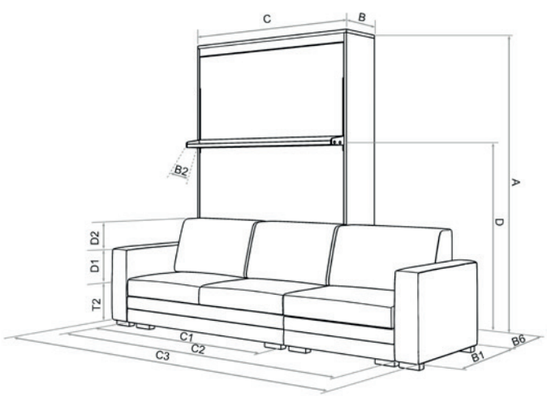

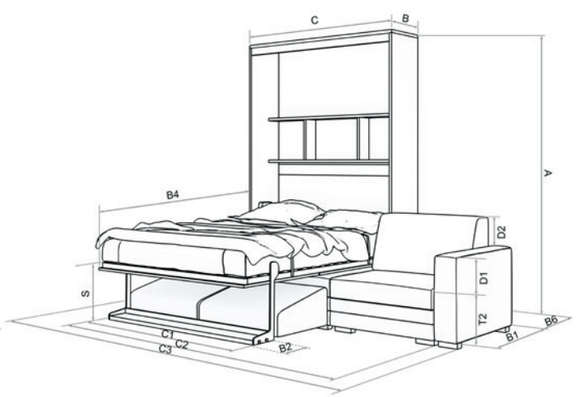

mm	90x200	120x200	140x200	160x200	180x200
A	2370	2370	2370	2370	2370
B	420/520	420/520	420/520	420/520	420/520
B1	890	890	890	890	890
B2	170	170	170	170	170
B4	1740	1740	1740	1740	1740
B6	420/520	420/520	420/520	420/520	420/520
C	1070	1370	1570	1770	1970
C1	1070	1370	1570	1770	1970
C2	1605	2055	2355	2655	2955
C3	1965	2415	2715	3015	3315
D	1460	1460	1460	1460	1460
D1	190	190	190	190	190
D2	260	260	260	260	260
S	520	520	520	520	520
T2	400	400	400	400	400

waga materacy

min/max waga materaca (materac do 23cm grubości)					
szerokość	90x200	120x200cm	140x200cm	160x200cm	180x200cm
min	15kg	20kg	25kg	35kg	40kg
max	20kg	25kg	30kg	40kg	45kg
dopuszczalne obciążenie ramy łóżka bez materacy					
max	110kg	110kg	220kg	220kg	220kg

Podawane wymiary podawane sa z pewną tolerancją, szczególnie przy elementach tapicerowanych.

Dostępne szerokości

90x200 cm
120x200 cm
140x200 cm
160x200 cm
180x200 cm

Specyfikacja Techniczna

- rama proszkowo lakierowana 50x25 mm
- 2 rzędy po 14 listew sprężynujących 67x8,5 mm (w modelach 90/120 cm - jeden rząd)
- wysokość powierzchni spania (bez materaca) 52 cm
- możliwość zastosowania materaca do 23 cm grubości
- system sprężyn gazowych

Leggio Tondo LW

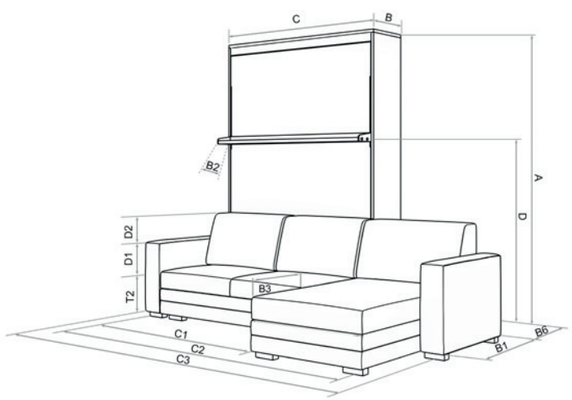

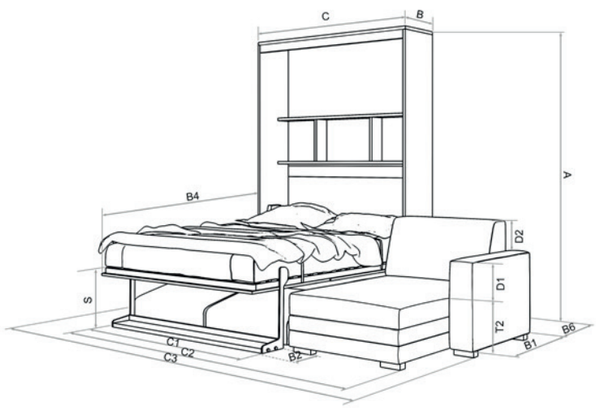

mm	90x200	120x200	140x200	160x200	180x200
A	2370	2370	2370	2370	2370
B	420/520	420/520	420/520	420/520	420/520
B1	890	890	890	890	890
B2	170	170	170	170	170
B3	300	300	300	300	300
B4	1740	1740	1740	1740	1740
B6	420/520	420/520	420/520	420/520	420/520
C	1070	1370	1570	1770	1970
C1	1070	1370	1570	1770	1970
C2	1970	2270	2470	2670	2870
C3	2330	2630	2830	3030	3230
D	1460	1460	1460	1460	1460
D1	190	190	190	190	190
D2	260	260	260	260	260
S	520	520	520	520	520
T2	400	400	400	400	400

waga materacy

min/max waga materaca (materac do 23cm grubości)					
szerokość	90x200	120x200cm	140x200cm	160x200cm	180x200cm
min	15kg	20kg	25kg	35kg	40kg
max	20kg	25kg	30kg	40kg	45kg
dopuszczalne obciążenie ramy łóżka bez materacy					
max	110kg	110kg	220kg	220kg	220kg

Podawane wymiary podawane sa z pewną tolerancją, szczególnie przy elementach tapicerowanych.

Dostępne szerokości

90x200 cm
120x200 cm
140x200 cm
160x200 cm
180x200 cm

Specyfikacja Techniczna

- rama proszkowo lakierowana 50x25 mm
- 2 rzędy po 14 listew sprężynujących 67x8,5 mm (w modelach 90/120 cm - jeden rząd)
- wysokość powierzchni spania (bez materaca) 52 cm
- możliwość zastosowania materaca do 23 cm grubości
- system sprężyn gazowych

Leggio Tondo EL

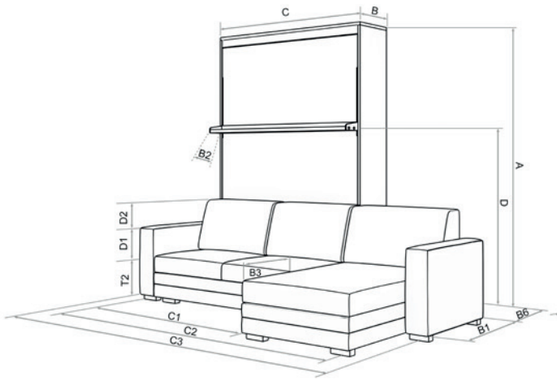

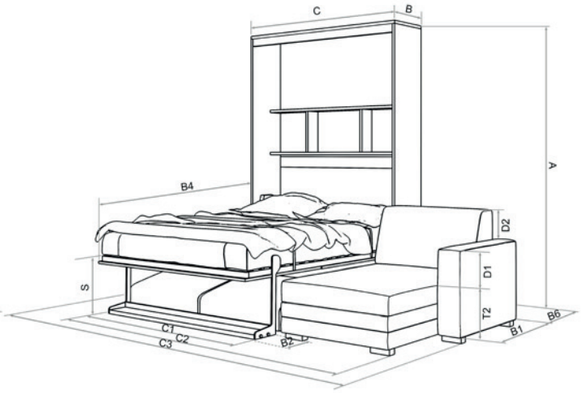

mm	90x200	120x200	140x200	160x200	180x200
A	2370	2370	2370	2370	2370
B	420/520	420/520	420/520	420/520	420/520
B1	890	890	890	890	890
B2	170	170	170	170	170
B3	760-960	760-960	760-960	760-960	760-960
B4	1740	1740	1740	1740	1740
C	1070	1370	1570	1770	1970
C1	1070	1370	1570	1770	1970
C2	1940	2240	2440	2640	2840
C3	2300	2600	2800	3000	3200
D	1460	1460	1460	1460	1460
D1	190	190	190	190	190
D2	260	260	260	260	260
T2	400	400	400	400	400

waga materacy

min/max waga materaca (materac do 23cm grubości)					
szerokość	90x200	120x200cm	140x200cm	160x200cm	180x200cm
min	15kg	20kg	25kg	35kg	40kg
max	20kg	25kg	30kg	40kg	45kg
dopuszczalne obciążenie ramy łóżka bez materacy					
max	110kg	110kg	220kg	220kg	220kg

Podawane wymiary podawane sa z pewną tolerancją, szczególnie przy elementach tapicerowanych.

Dostępne szerokości

90x200 cm
120x200 cm
140x200 cm
160x200 cm
180x200 cm

Specyfikacja Techniczna

- rama proszkowo lakierowana 50x25 mm
- 2 rzędy po 14 listew sprężynujących 67x8,5 mm (w modelach 90/120 cm - jeden rząd)
- wysokość powierzchni spania (bez materaca) 52 cm
- możliwość zastosowania materaca do 23 cm grubości
- system sprężyn gazowych

Leggio Tondo STD+STD Free

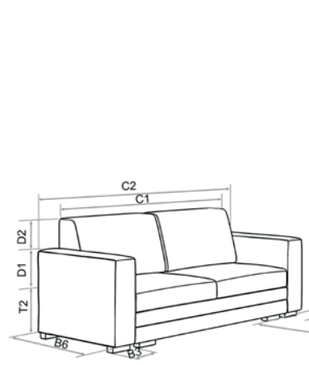

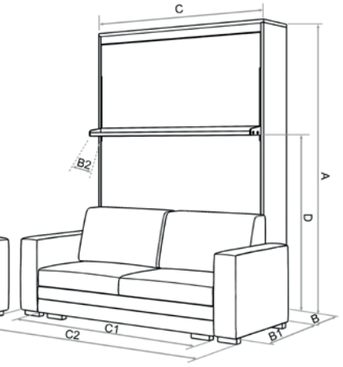

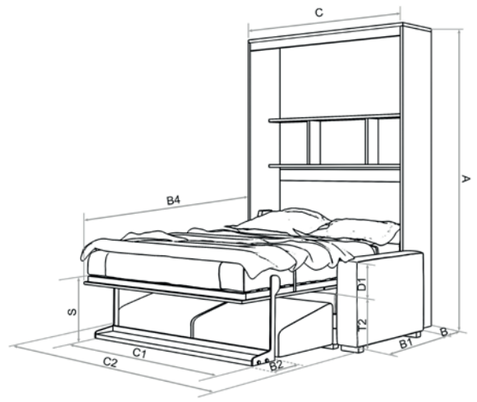

mm	90x200	120x200	140x200	160x200	180x200
A	2370	2370	2370	2370	2370
B	420/520	420/520	420/520	420/520	420/520
B1	890	890	890	890	890
B2	170	170	170	170	170
B4	1740	1740	1740	1740	1740
B6	1070	1070	1070	1070	1070
C	1070	1370	1570	1770	1970
C1	1070	1370	1570	1770	1970
C2	1430	1730	1930	2130	2330
D	1460	1460	1460	1460	1460
D1	190	190	190	190	190
D2	260	260	260	260	260
S	520	520	520	520	520
T2	400	400	400	400	400

waga materacy

min/max waga materaca (materac do 23cm grubości)					
szerokość	90x200	120x200cm	140x200cm	160x200cm	180x200cm
min	15kg	20kg	25kg	35kg	40kg
max	20kg	25kg	30kg	40kg	45kg
dopuszczalne obciążenie ramy łóżka bez materacy					
max	110kg	110kg	220kg	220kg	220kg

Podawane wymiary podawane sa z pewną tolerancją, szczególnie przy elementach tapicerowanych.

Dostępne szerokości

90x200 cm
120x200 cm
140x200 cm
160x200 cm
180x200 cm

Specyfikacja Techniczna

- rama proszkowo lakierowana 50x25 mm
- 2 rzędy po 14 listew sprężynujących 67x8,5 mm (w modelach 90/120 cm - jeden rząd)
- wysokość powierzchni spania (bez materaca) 52 cm
- możliwość zastosowania materaca do 23 cm grubości
- system sprężyn gazowych

Leggio Avangarde Classic

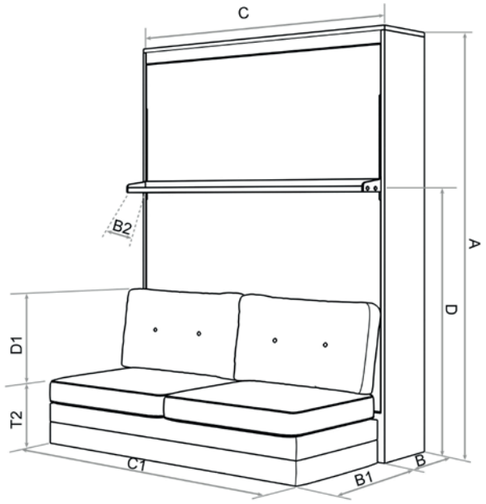

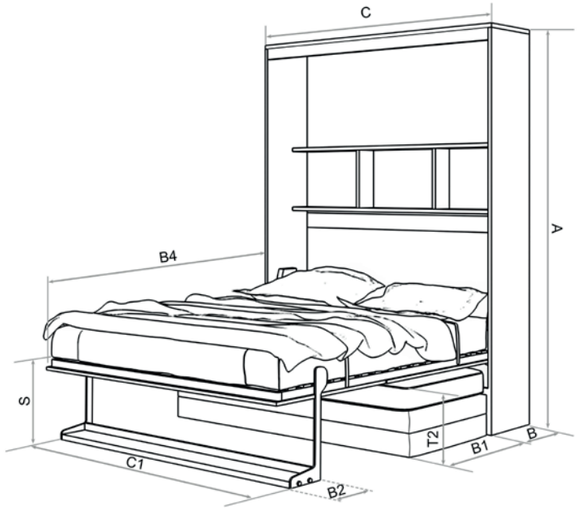

mm	90x200	120x200	140x200	160x200	180x200
A	2370	2370	2370	2370	2370
B	420/520	420/520	420/520	420/520	420/520
B1	790	790	790	790	790
B2	170	170	170	170	170
B4	1740	1740	1740	1740	1740
C	1070	1370	1570	1770	1970
C1	1070	1370	1570	1770	1970
D	1460	1460	1460	1460	1460
D1	490	490	490	490	490
S	520	520	520	520	520
T2	400	400	400	400	400

waga materacy

min/max waga materaca (materac do 23cm grubości)					
szerokość	**90x200**	**120x200cm**	**140x200cm**	**160x200cm**	**180x200cm**
min	15kg	20kg	25kg	35kg	40kg
max	20kg	25kg	30kg	40kg	45kg
dopuszczalne obciążenie ramy łóżka bez materacy					
max	110kg	110kg	220kg	220kg	220kg

Podawane wymiary podawane sa z pewną tolerancją, szczególnie przy elementach tapicerowanych.

Dostępne szerokości

90x200 cm
120x200 cm
140x200 cm
160x200 cm
180x200 cm

Specyfikacja Techniczna

- rama proszkowo lakierowana 50x25 mm
- 2 rzędy po 14 listew sprężynujących 67x8,5 mm (w modelach 90/120 cm - jeden rząd)
- wysokość powierzchni spania (bez materaca) 52 cm
- możliwość zastosowania materaca do 23 cm grubości
- system sprężyn gazowych

Leggio Avangarde STD

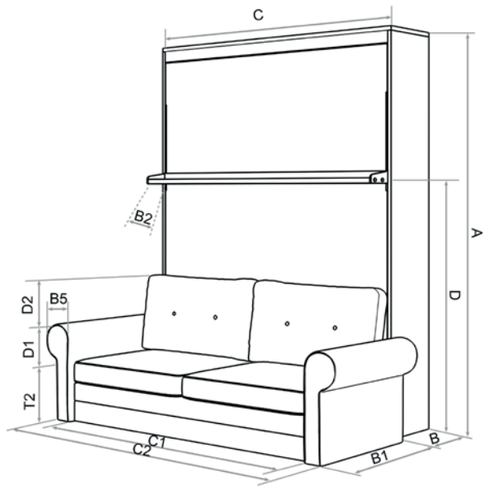

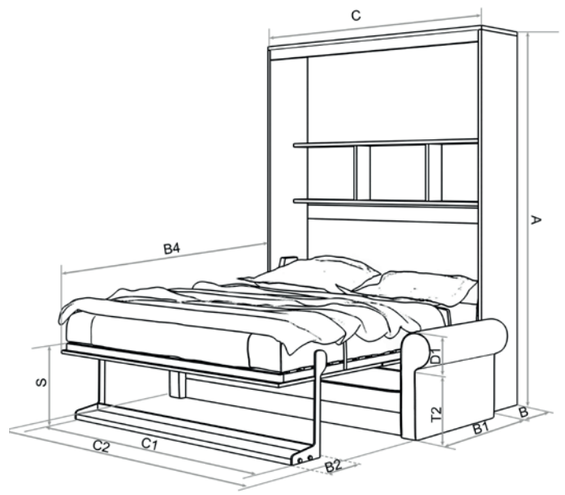

mm	90x200	120x200	140x200	160x200	180x200
A	2370	2370	2370	2370	2370
B	420/520	420/520	420/520	420/520	420/520
B1	790	790	790	790	790
B2	170	170	170	170	170
B4	1740	1740	1740	1740	1740
B5	190	190	190	190	190
C	1070	1370	1570	1770	1970
C1	1070	1370	1570	1770	1970
C2	1270	1570	1770	1970	2170
D	1460	1460	1460	1460	1460
D1	190	190	190	190	190
D2	300	300	300	300	300
S	520	520	520	520	520
T2	400	400	400	400	400

waga materacy

min/max waga materaca (materac do 23cm grubości)					
szerokość	**90x200**	**120x200cm**	**140x200cm**	**160x200cm**	**180x200cm**
min	15kg	20kg	25kg	35kg	40kg
max	20kg	25kg	30kg	40kg	45kg
dopuszczalne obciążenie ramy łóżka bez materacy					
max	110kg	110kg	220kg	220kg	220kg

Podawane wymiary podawane sa z pewną tolerancją, szczególnie przy elementach tapicerowanych.

Dostępne szerokości

90x200 cm
120x200 cm
140x200 cm
160x200 cm
180x200 cm

Specyfikacja Techniczna

- rama proszkowo lakierowana 50x25 mm
- 2 rzędy po 14 listew sprężynujących 67x8,5 mm (w modelach 90/120 cm - jeden rząd)
- wysokość powierzchni spania (bez materaca) 52 cm
- możliwość zastosowania materaca do 23 cm grubości
- system sprężyn gazowych

Leggio Avangarde STD XL

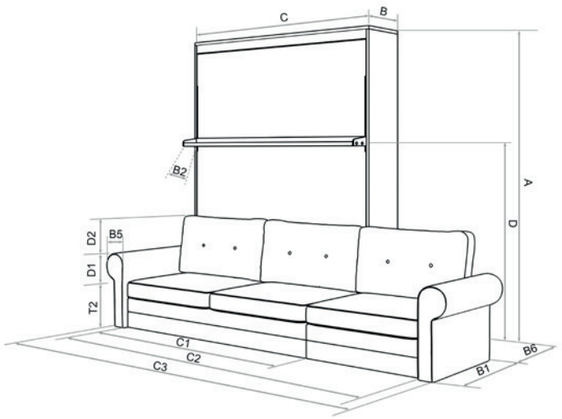

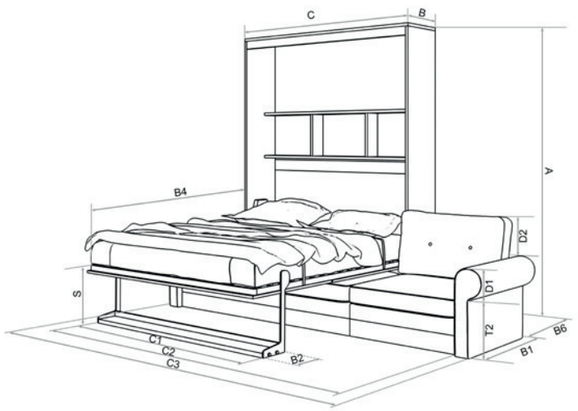

waga materacy

mm	90x200	120x200	140x200	160x200	180x200
A	2370	2370	2370	2370	2370
B	420/520	420/520	420/520	420/520	420/520
B1	790	790	790	790	790
B2	170	170	170	170	170
B4	1740	1740	1740	1740	1740
B5	190	190	190	190	190
B6	420/520	420/520	420/520	420/520	420/520
C	1070	1370	1570	1770	1970
C1	1070	1370	1570	1770	1970
C2	1605	2055	2355	2655	2955
C3	1805	2255	2555	2855	3155
D	1460	1460	1460	1460	1460
D1	190	190	190	190	190
D2	300	300	300	300	300
S	520	520	520	520	520
T2	400	400	400	400	400

min/max waga materaca (materac do 23cm grubości)					
szerokość	90x200	120x200cm	140x200cm	160x200cm	180x200cm
min	15kg	20kg	25kg	35kg	40kg
max	20kg	25kg	30kg	40kg	45kg
dopuszczalne obciążenie ramy łóżka bez materacy					
max	110kg	110kg	220kg	220kg	220kg

Podawane wymiary podawane sa z pewną tolerancją, szczególnie przy elementach tapicerowanych.

Dostępne szerokości

90x200 cm
120x200 cm
140x200 cm
160x200 cm
180x200 cm

Specyfikacja Techniczna

- rama proszkowo lakierowana 50x25 mm
- 2 rzędy po 14 listew sprężynujących 67x8,5 mm (w modelach 90/120 cm - jeden rząd)
- wysokość powierzchni spania (bez materaca) 52 cm
- możliwość zastosowania materaca do 23 cm grubości
- system sprężyn gazowych

Leggio Avangarde STD+STD Free

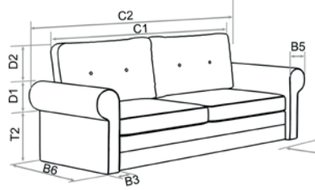

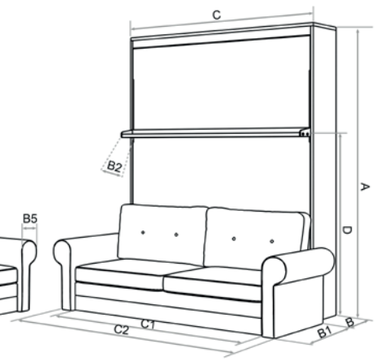

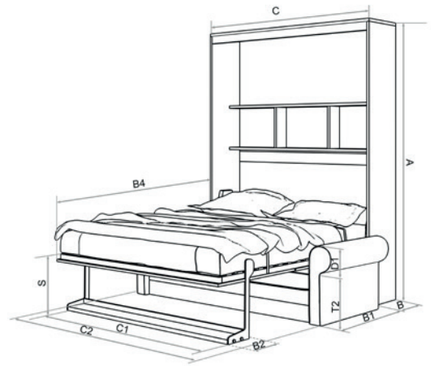

waga materacy

mm	90x200	120x200	140x200	160x200	180x200
A	2370	2370	2370	2370	2370
B	420/520	420/520	420/520	420/520	420/520
B1	790	790	790	790	790
B2	170	170	170	170	170
B3	100	100	100	100	100
B4	1740	1740	1740	1740	1740
B5	190	190	190	190	190
B6	890	890	890	890	890
C	1070	1370	1570	1770	1970
C1	1070	1370	1570	1770	1970
C2	1270	1570	1770	1970	2170
D	1460	1460	1460	1460	1460
D1	190	190	190	190	190
D2	300	300	300	300	300
S	520	520	520	520	520
T2	400	400	400	400	400

min/max waga materaca (materac do 23cm grubości)					
szerokość	90x200	120x200cm	140x200cm	160x200cm	180x200cm
min	15kg	20kg	25kg	35kg	40kg
max	20kg	25kg	30kg	40kg	45kg
dopuszczalne obciążenie ramy łóżka bez materacy					
max	110kg	110kg	220kg	220kg	220kg

Podawane wymiary podawane sa z pewną tolerancją, szczególnie przy elementach tapicerowanych.

Dostępne szerokości

90x200 cm
120x200 cm
140x200 cm
160x200 cm
180x200 cm

Specyfikacja Techniczna

- rama proszkowo lakierowana 50x25 mm
- 2 rzędy po 14 listew sprężynujących 67x8,5 mm (w modelach 90/120 cm - jeden rząd)
- wysokość powierzchni spania (bez materaca) 52 cm
- możliwość zastosowania materaca do 23 cm grubości
- system sprężyn gazowych

Grande Sofa

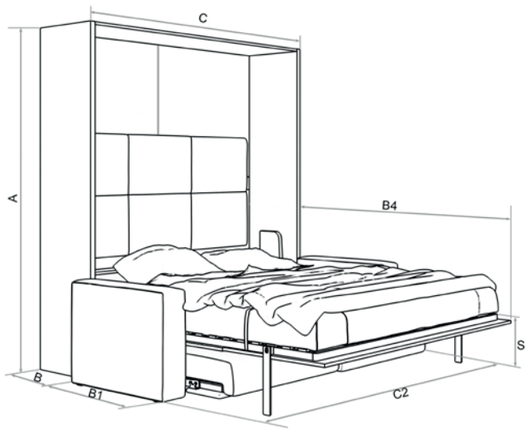

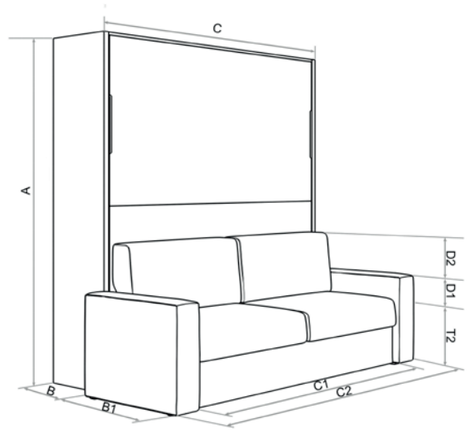

mm	120x200	140x200	160x200	180x200
A	2230	2230	2230	2230
B	520	520	520	520
B1	840	840	840	840
B4	1860	1860	1860	1860
C	1377	1577	1777	1977
C1	1300	1500	1700	1900
C2	1660	1860	2060	2260
D1	150	150	150	150
D2	220	220	220	220
S	340	340	340	340
T2	500	500	500	500

waga materacy

min/max waga materaca (materac do 23cm grubości)				
szerokość	**120x200cm**	**140x200cm**	**160x200cm**	**180x200cm**
min	20kg	25kg	35kg	40kg
max	25kg	30kg	40kg	45kg
dopuszczalne obciążenie ramy łóżka bez materacy				
max	110kg	220kg	220kg	220kg

Podawane wymiary podawane sa z pewną tolerancją, szczególnie przy elementach tapicerowanych.

Dostępne szerokości

120x200cm
140x200cm
160x200cm
180x200cm

Specyfikacja Techniczna

- rama proszkowo lakierowana 50x30 mm
- 2 rzędy po 14 listew sprężynujących 67x8,5 mm (w modelu 120 cm - jeden rząd)
- wysokość powierzchni spania (bez materaca) 34 cm
- możliwość zastosowania materaca do 23 cm grubości
- system sprężyn gazowych

Livello Sofa

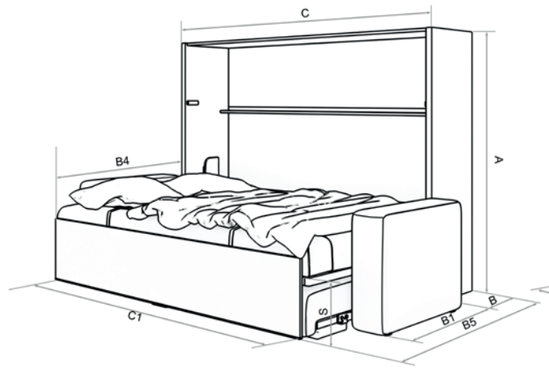

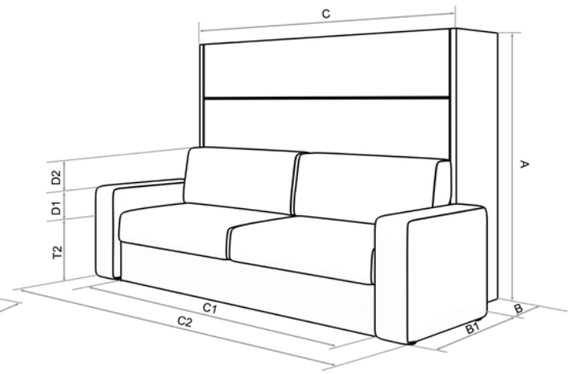

mm	140x200	160x200	180x200
A	1630	1830	2030
B	520	520	520
B1	840	840	840
B4	1220	1420	1620
B5	1740	1940	2140
C	2160	2160	2160
C1	2100	2100	2100
C2	2480	2480	2480
D1	150	150	150
D2	240	240	240
T2	490	490	490
S	350	350	350

waga materacy

min/max waga materaca (materac do 23cm grubości)			
szerokość	**140x200cm**	**160x200cm**	**180x200cm**
min	25kg	35kg	40kg
max	30kg	40kg	45kg
dopuszczalne obciążenie ramy łóżka bez materacy			
max	220kg	220kg	220kg

Podawane wymiary podawane sa z pewną tolerancją, szczególnie przy elementach tapicerowanych.

Dostępne szerokości

140x200cm
160x200cm
180x200cm

Specyfikacja Techniczna

- rama proszkowo lakierowana 50x30mm
- 2 rzędy po 14 listew sprężynujących 67x8,5mm (w modelu 120cm - jeden rząd)
- wysokość powierzchni spania (bez materaca) 35cm
- możliwość zastosowania materaca do 23cm grubości
- system sprężyn gazowych

Singlo Sofa

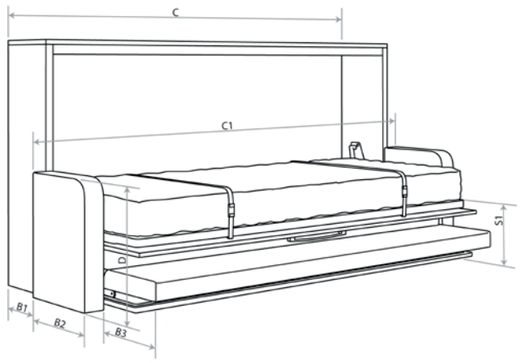

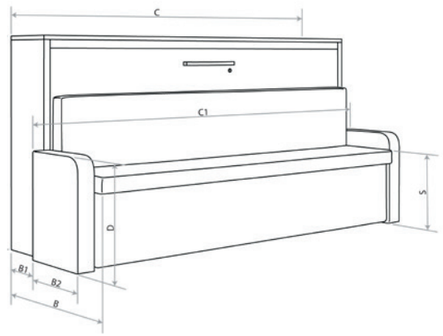

mm	90x200
A	1160
B	850
B1	370
B2	440
B3	410
C	2165
C1	2290
D	570
S	460
S1	310

waga materacy

min/max waga materaca (materac do 20cm grubości)	
szerokość	**90x200cm**
min	10kg
max	20kg
dopuszczalne obciążenie ramy łóżka bez materacy	
max	110kg

Dostępne szerokości

90x200 cm

Specyfikacja Techniczna

- rama proszkowo lakierowana
- 1 rząd listew sprężynujących
- system sprężyn gazowych
- wysokość powierzchni spania (bez materaca) 31cm
- możliwość zastosowania materaca do 20 cm grubości
- minimalna głębokość zabudowy 33 cm
- obciążenie na osobę około 110 kg
- waga materaca do 20 kg

Duo Sofa

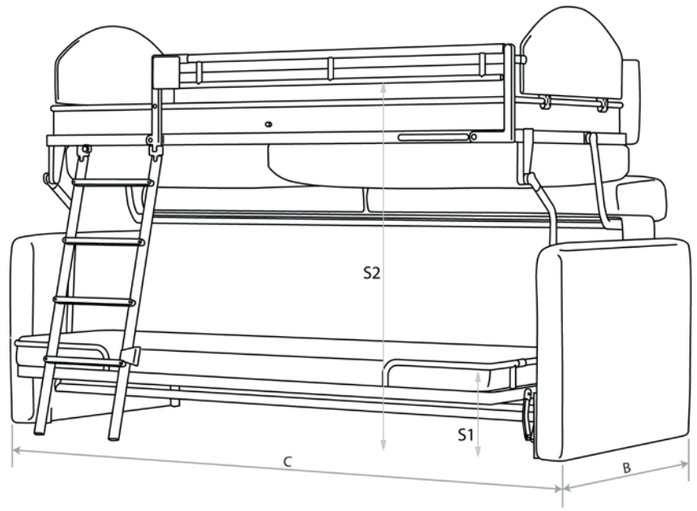

oznaczenia	wymiary mm
B	1020
C	2300
T	2020
T1	480
T2	220
T3	970
S1	350
S2	1060

Podawane wymiary podawane sa z pewną tolerancją, szczególnie przy elementach tapicerowanych.

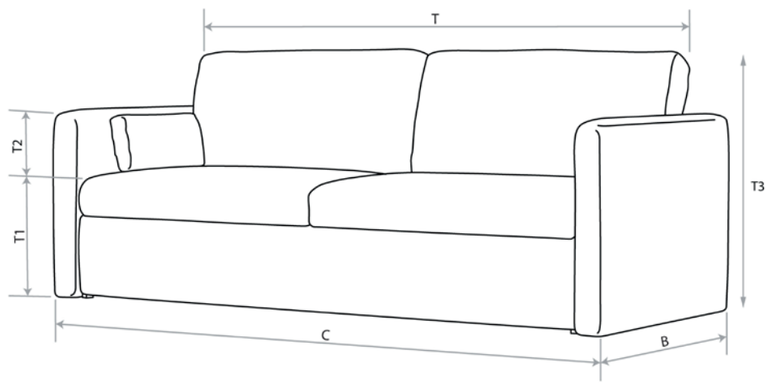

Dinner

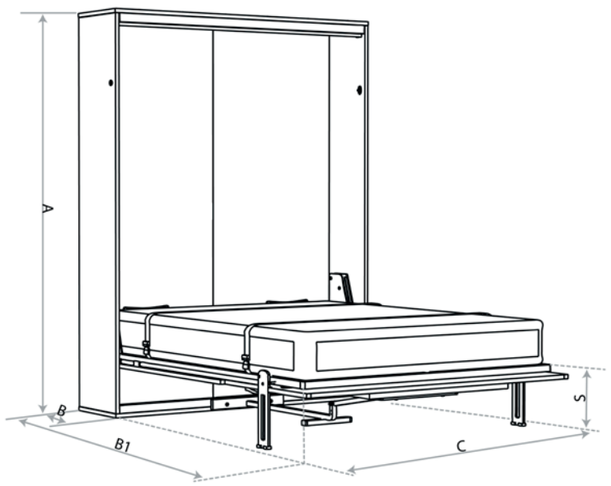

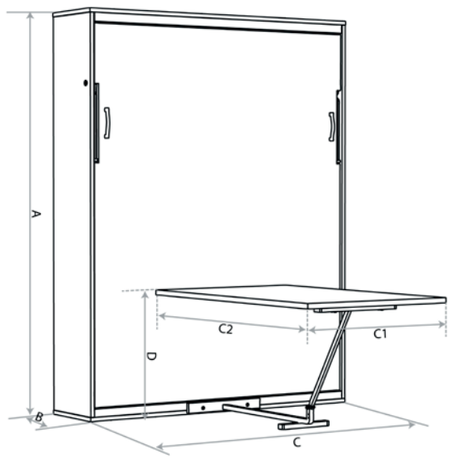

mm	160x200
A	2260
B	420/520
B1	1766
C	1732
C1	900
C2	1450
D	770
S	410

waga materacy

min/max waga materaca (materac do 23cm grubości)	
szerokość	**160x200cm**
min	30kg
max	35kg
dopuszczalne obciążenie ramy łóżka bez materacy	
max	220kg

Podawane wymiary podawane sa z pewną tolerancją, szczególnie przy elementach tapicerowanych.

Dostępne szerokości

160x200 cm

Specyfikacja Techniczna

- rama proszkowo lakierowana 50x25 mm
- 2 rzędy listew sprężynujących
- system sprężyn gazowych
- wysokość powierzchni spania (bez materaca) 41cm
- możliwość zastosowania materaca do 23 cm grubości
- minimalna głębokość zabudowy 42 cm
- obciążenie na osobę 110 kg
- waga materaca do 35 kg
- wymiary stołu 145x90 cm

Grande Table

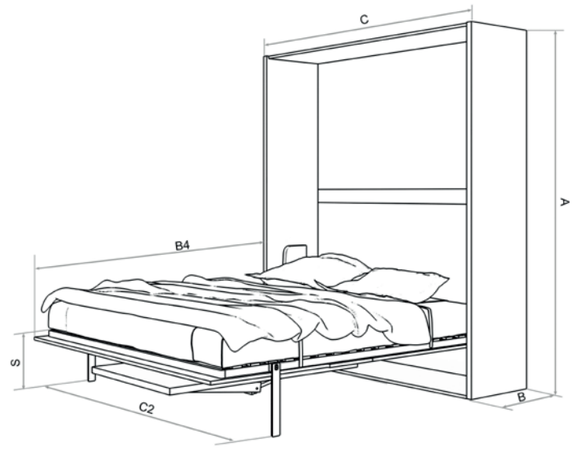

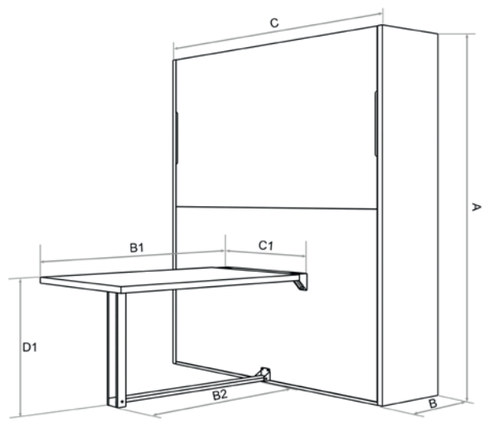

mm	90x200	120x200	140x200	160x200	180x200
A	2230	2230	2230	2230	2230
B	520	520	520	520	520
B1	1350+110	1350+110	1350+110	1350+110	1350+110
B4	1860	1860	1860	1860	1860
C	1077	1377	1577	1777	1977
C1	840	840	840	840	840
D1	745	745	745	745	745
S	340	340	340	340	340

waga materacy

min/max waga materaca (materac do 23cm grubości)					
szerokość	**90x200**	**120x200cm**	**140x200cm**	**160x200cm**	**180x200cm**
min	15kg	20kg	25kg	35kg	40kg
max	20kg	25kg	30kg	40kg	45kg
dopuszczalne obciążenie ramy łóżka bez materacy					
max	110kg	110kg	220kg	220kg	220kg

Podawane wymiary podawane sa z pewną tolerancją, szczególnie przy elementach tapicerowanych.

Dostępne szerokości

90x200 cm
120x200 cm
140x200 cm
160x200 cm
180x200 cm

Specyfikacja Techniczna

- rama proszkowo lakierowana 50x30 mm
- 2 rzędy po 14 listew sprężynujących 67x8,5 mm (w modelach 90 cm - jeden rząd)
- wysokość powierzchni spania (bez materaca) 34 cm
- możliwość zastosowania materaca do 23 cm grubości
- system sprężyn gazowych

Leggio Office

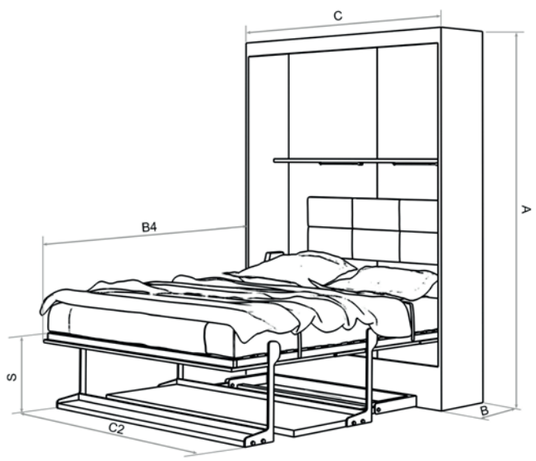

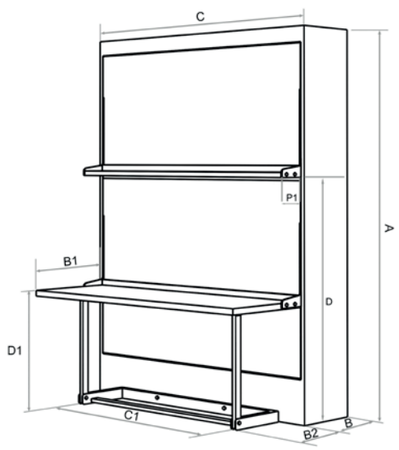

mm	120x200	140x200	160x200
A	2370	2370	2370
B	520/420	520/420	520/420
B1	605	605	605
B2	390	390	390
B4	1740	1740	1740
D1	710	710	710
P1	170	170	170
C	1370	1570	1770
D	1460	1460	1460
S	520	520	520

waga materacy

min/max waga materaca (materac do 23cm grubości)			
szerokość	**120x200cm**	**140x200cm**	**160x200cm**
min	20kg	25kg	35kg
max	25kg	30kg	40kg
dopuszczalne obciążenie ramy łóżka bez materacy			
max	110kg	220kg	220kg

Podawane wymiary podawane sa z pewną tolerancją, szczególnie przy elementach tapicerowanych.

Dostępne szerokości

120x200 cm
140x200 cm
160x200 cm

Specyfikacja Techniczna

- rama proszkowo lakierowana 50x25 mm
- 2 rzędy po 14 listew sprężynujących 67x8,5 mm (w modelach 9 0cm - jeden rząd)
- wysokość powierzchni spania (bez materaca) 52 cm
- możliwość zastosowania materaca do 23 cm grubości
- system sprężyn gazowych

Singlo Desk

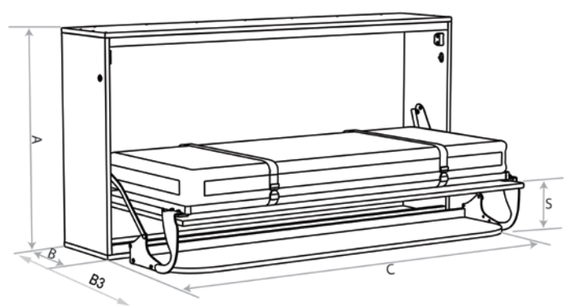

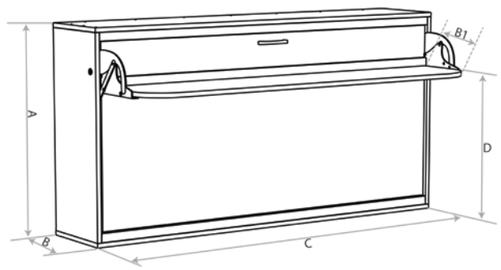

mm	90x200
A	1160
B	370
B1	475
B3	730
C	2164
D	790
S	290

waga materacy

min/max waga materaca (materac do 20 cm grubości)	
szerokość	**90x200cm**
min	10kg
max	20kg
dopuszczalne obciążenie ramy łóżka bez materacy	
max	110kg

Podawane wymiary podawane sa z pewną tolerancją, szczególnie przy elementach tapicerowanych.

Dostępne szerokości

90x200 cm

Specyfikacja Techniczna

- rama proszkowo lakierowana
- 1 rząd listew sprężynujących
- system sprężyn gazowych
- wysokość powierzchni spania (bez materaca) 29 cm
- możliwość zastosowania materaca do 20 cm grubości
- minimalna głębokość zabudowy 33 cm
- obciążenie na osobę około 110 kg
- waga materaca do 20 kg

WBS Soft + Office

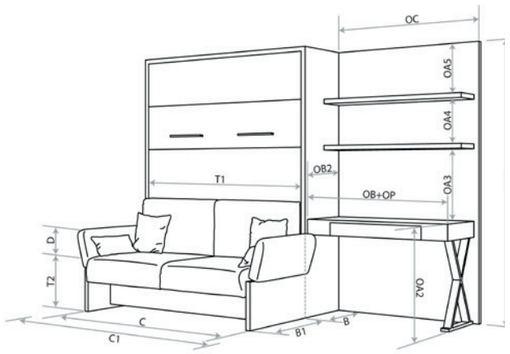

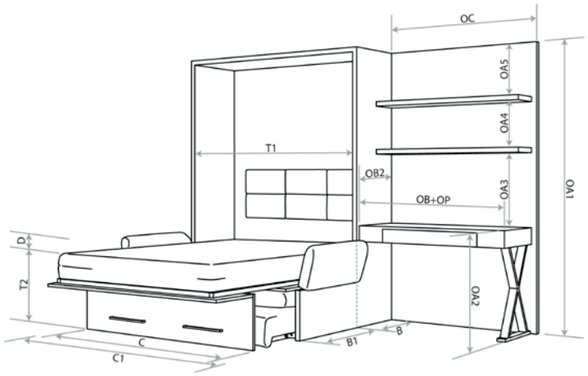

mm	140x200	160x200
A	2096	2096
B	604	604
B1	750	750
B2	821	821
C	1640	1840
C1	1880	2080
D	200	200
T2	460	460
S	430	430
OFFICE - dla każdego modelu Wall-Bed		
OC	1200	
OB2	530	
OA5	355	
OA4	335	
OA3	525	
OA2	760	
OA1	2076	
Ob+OP	1160	
grubość biurka 120mm		
szuflada 755x460mm, głębokość 75mm		

waga materacy

min/max waga materaca (materac do 20cm grubości)		
szerokość	**140x200cm**	**160x200cm**
min	25kg	30kg
max	30kg	35kg
dopuszczalne obciążenie ramy łóżka bez materacy		
max	220kg	220kg

Podawane wymiary podawane sa z pewną tolerancją, szczególnie przy elementach tapicerowanych.

Dostępne szerokości

140x200 cm
160x200 cm

Specyfikacja Techniczna

- rama proszkowo lakierowana 30x30 mm
- 2 rzędy po 17 listew sprężynujących 52x8 mm
- wysokość powierzchni spania (bez materaca) 43 cm
- możliwość zastosowania materaca do 20 cm grubości
- minimalna głębokość zabudowy 55 cm
- obciążenie na osobę około 110 kg
- waga materaca do 35 kg

WB Stativo

A-A (1 : 23)

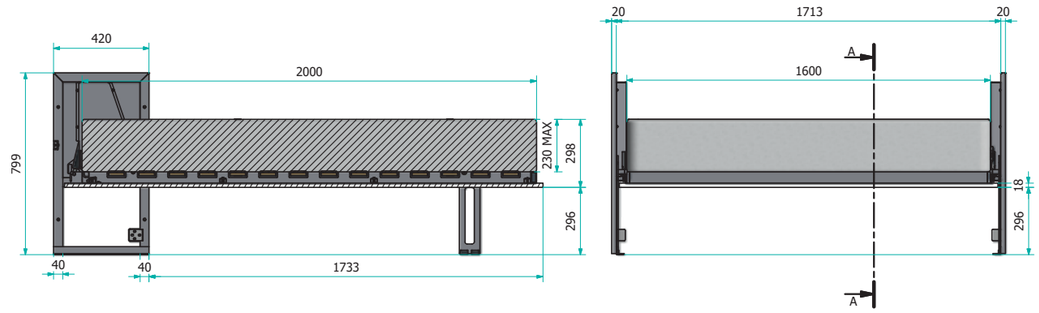

B-B (1 : 23)

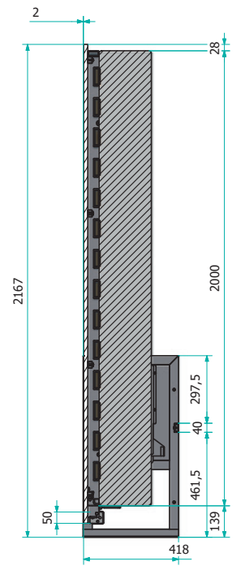

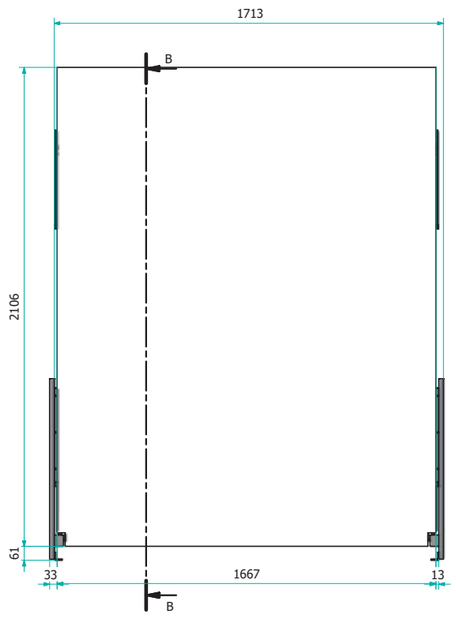

DUO MK 1

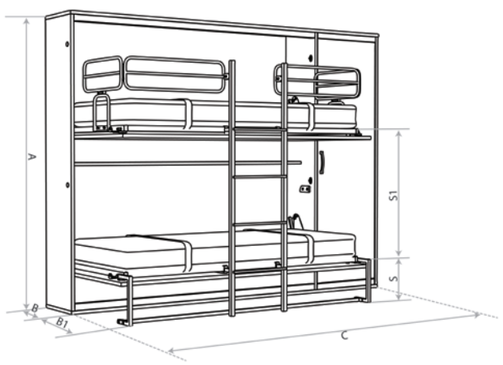

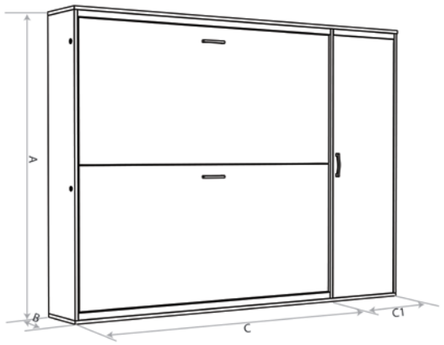

mm	80x190
A	1960
B	420
B1	660
C	2038
C1	600
S	315
S1	1230

waga materacy

min/max waga materaca (materac do 16 cm grubości)	
szerokość	**80x190cm**
min	10kg
max	20kg
dopuszczalne obciążenie ramy łóżka bez materacy	
max	110kg

Podawane wymiary podawane sa z pewną tolerancją, szczególnie przy elementach tapicerowanych.

Dostępne szerokości

80x190 cm

Specyfikacja Techniczna

- rama proszkowo lakierowana
- 1 rząd listew sprężynujących
- system sprężyn gazowych
- wysokość powierzchni spania (bez materaca): dolne
- łóżko 32 cm, górne łóżko 123 cm
- możliwość zastosowania materaca do 16 cm grubości
- minimalna głębokość zabudowy 42 cm
- obciążenie na osobę około 110 kg
- waga materaca do 20 kg

DUO MK 2

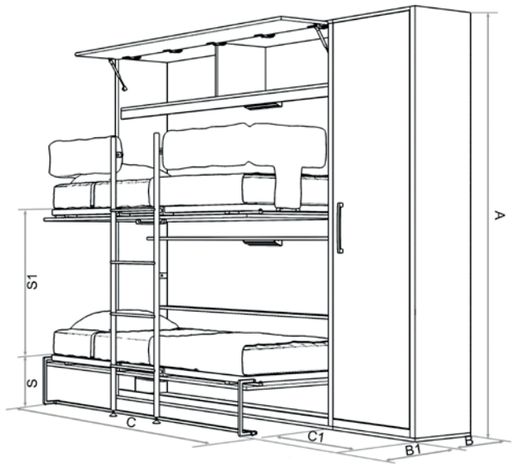

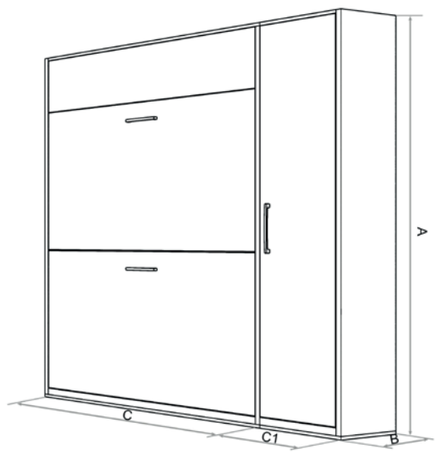

mm	80x190
A	2250
B	420
B1	660
C	2065
C1	600
S	315
S1	1230

waga materacy

min/max waga materaca (materac do 16cm grubości)	
szerokość	**80x190cm**
min	10kg
max	20kg
dopuszczalne obciążenie ramy łóżka bez materacy	
max	110kg

Podawane wymiary podawane sa z pewną tolerancją, szczególnie przy elementach tapicerowanych.

Dostępne szerokości

80x190 cm

Specyfikacja Techniczna

- rama proszkowo lakierowana
- 1 rząd listew sprężynujących
- system sprężyn gazowych
- wysokość powierzchni spania (bez materaca): dolne
- łóżko 32 cm, górne łóżko 123 cm
- możliwość zastosowania materaca do 16 cm grubości
- minimalna głębokość zabudowy 42 cm
- obciążenie na osobę około 110 kg
- waga materaca do 20 kg

DUO Sofa

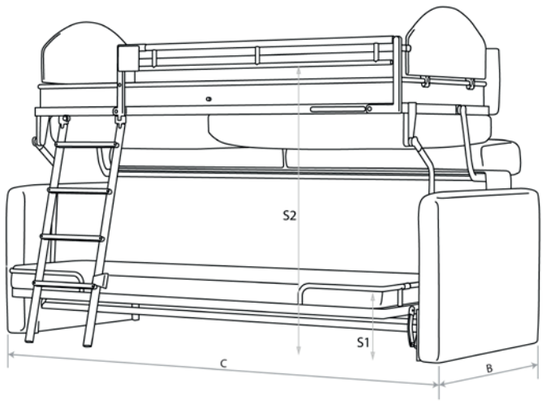

oznaczenia	wymiary mm
B	1020
C	2300
T	2020
T1	480
T2	220
T3	970
S1	350
S2	1060

Podawane wymiary podawane sa z pewną tolerancją, szczególnie przy elementach tapicerowanych.

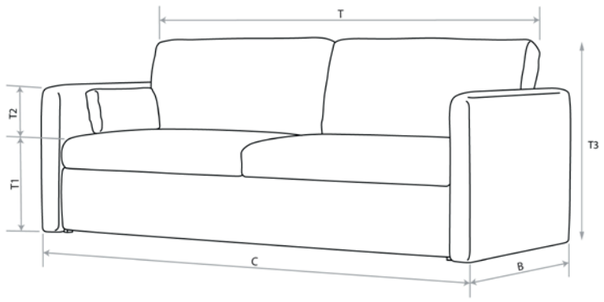

Wszystkie treści materiały oraz elementy graficzne umieszczone w katalogu są własnością firmy Lehan.

Żadna część katalogu nie może być rozpowszechniana lub kopiowana w jakikolwiek sposób (elektroniczny, mechaniczny lub inny) bez pisemnej zgody firmy Lehan.

Zdjęcia i treści chronione są prawem autorskim.

wallbed.pl
lehen@lehan.eu

tel.: +48 602 44 92 44

tel: + 48 602 18 03 90